GALAX®

KATALOG PROIZVODA

RAFINERIJA NAFTE AD BEOGRAD

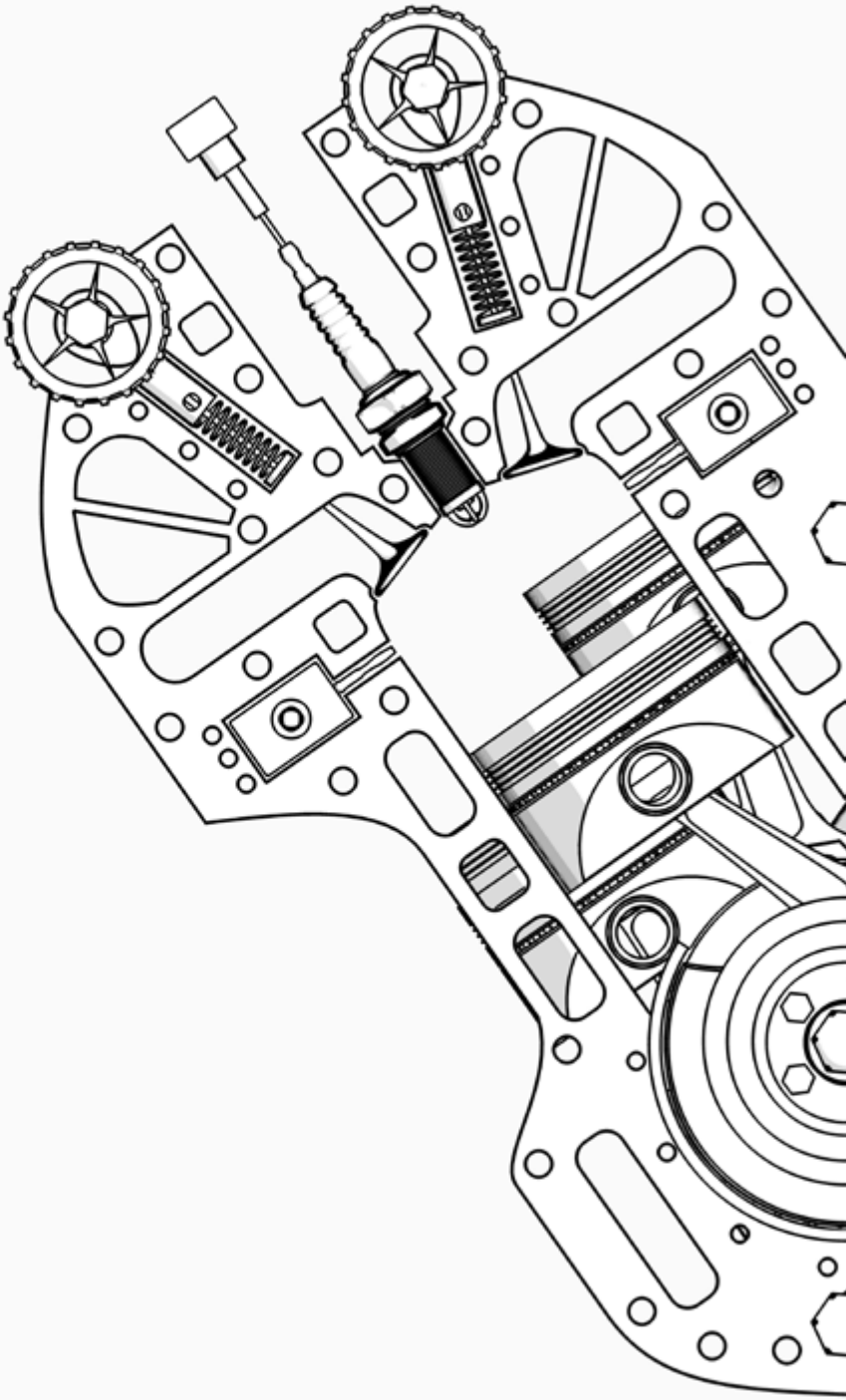

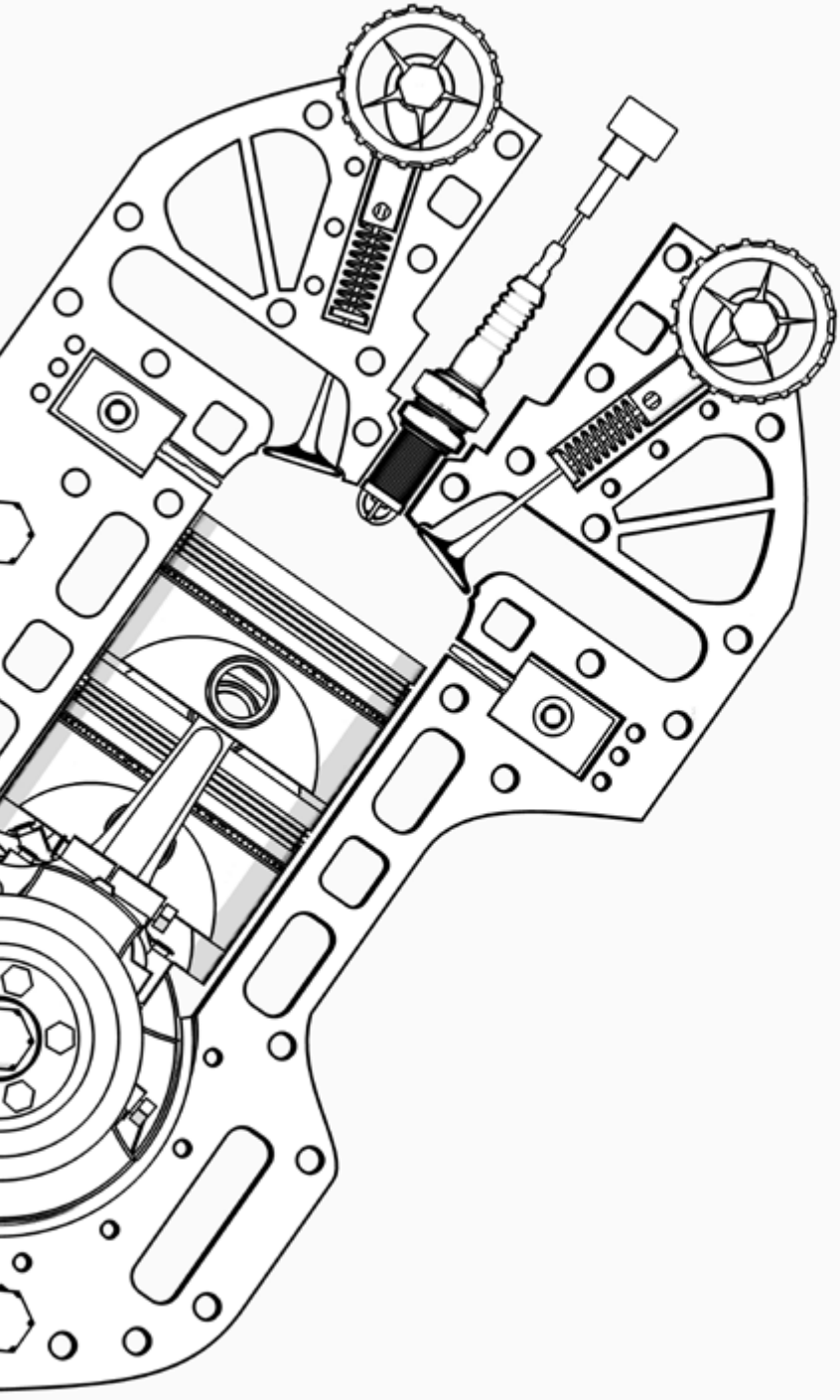

Autori:
Mijuško Nedić
Danica Basta
Stanislav Grgić
Jasmina Tadić
Stevan Gasenberger

Tehnički urednik:
Mijuško Nedić

Marketing urednici:
Zorica Dimković
Iva Žugić

Beograd, 2017.

Poštovani,

Pred Vama je novo, dopunjeno izdanje komercijalnog kataloga naših proizvoda. Katalog je koncipiran tako da pruži jednostavan i sažet prikaz proizvodnog programa Rafinerije nafte a.d. Beograd.
Rafinerija nafte a.d. Beograd je najstarije preduzeće u zemlji koje se bavi proizvodnjom maziva i drugih sredstava na bazi derivata nafte, kao i razlicitih tecnosti primenjivih u svim granama industrije.
U toku 82 godine postojanja veliki broj stručnjaka dao je svoj doprinos unapređenju, kako procesa rada, tako i razvoja proizvodnje i proizvoda, odrzavanju visokog nivoa kvaliteta, stalnoj tehničkoj podršci potrosacima, saradnji, informisanju i ostalim aktivnostima u smeru negovanja postojecih odnosa i širenju i realizaciji svojih potencijala.
Rafinerija nafte a.d. Beograd raspolaže savremenom opremom za proizvodnju i akreditovanom laboratorijom za kontrolu kvaliteta maziva. Posebno treba naglasiti da jedina u ovom delu Evrope poseduje postrojenje za rerafinisanje korišćenih ulja, što je značajan doprinos u očuvanju životne sredine. Vrhunski stručnjaci zaposleni u Rafineriji nafte a.d. Beograd brzo i profesionalno ispunjavaju sve zahteve svojih potrošača, uključujući i razvoj i kreaciju potpuno novih proizvoda prema specijalnim zahtevima koje donosi nova tehnologija i novo vreme. Rezultat ovakvog načina poslovanja su značajna brojna priznanja kontinualno dodeljivana Rafineriji nafte a.d. Beograd kroz citav period egzistencije, a medju poslednjim su:

- Nagrada za robnu marku Galax u akciji „Najbolje robne marke Srbije“
- „Znak kvaliteta“
- Prestižna internacionalna nagrada dodeljena Menadžmentu Rafinerije nafte a.d. Beograd „Global Quality Managment“
- Nagrada za robnu marku Galax u akciji „Najbolje robne marke Srbije“
- Nagrada Privredne komore Srbije i Media Inventa u akciji „Partneri i prijatelji“
- Nagrada „Biznis Partner“ u organizaciji agencije Mass Media Internacional
- „Oskar šampiona“
- „Zlatna plaketa za uspešnu privatizaciju i uspešan povratak na tržište”

Vaša Rafinerija nafte a.d. Beograd

SERTIFIKATI

SERTIFIKAT TÜV NORD

Za sistem menadžmenta po
EN ISO 14001 : 2004

Rafinerija nafte ad Beograd
Pančevački put 83
11210 Beograd
Srbija

Proizvodnja ulja, masiva i ostalih fluida za primenu u motorima i industriji

SERTIFIKAT TÜV NORD

Za sistem menadžmenta po
EN ISO 9001 : 2008

Rafinerija nafte ad Beograd
Pančevački put 83
11210 Beograd
Srbija

Proizvodnja ulja, masiva i ostalih fluida za primenu u motorima i industriji

Акредитационо тело Србије 00343
Београд
додељује
СЕРТИФИКАТ О АКРЕДИТАЦИЈИ
којим се потврђује да
Друштво за производњу уља
Рафинерија нафте А.Д. Београд
Лабораторија
Београд

акредитациони број
01-102

задовољава захтеве стандарда
SRPS ISO/IEC 17025:2006 / ISO/IEC 17025:2005 /
те је компетентна за обављање послова испитивања

који су специфицирани у обиму акредитације

Сертификат додељен
Акредитација важи до

АТС

AMBALAŽA I ETIKETE

Boja čepa

- Korsantin
- Korsantin Long Life, Ditaktol Ultra, Ditaktol Ultra Sint
- AT-2, AT-4
- Ostali proizvodi

Boja kantice

- Proizvodi sa sivim čepovima
- Proizvodi sa plavim, crvenim i zelenim čepovima

Etiketa

- Naziv proizvoda
- Oznaka gradacije
- Opis proizvoda
- Vizualni prikaz primera oblasti primene

Paleta boja za etikete

Sintetska ulja

Polusintetska ulja

Mineralna ulja i ostalo

Etiketa (zadnja)

- Naziv proizvoda
- Tekst primene
- Specifikacije i odobrenja
- Oznake i tekst bezbednosti
- Vrsta pakovanja
- Proizvođač
- QR kod

SADRŽAJ

ULJA I TEČNOSTI ZA MOTORE I MOTORNA VOZILA 15

ULJA ZA POLJOPRIVREDNU MEHANIZACIJU 71

ULJA I TEČNOSTI ZA INDUSTRIJU 77

SREDSTVA ZA HLAĐENJE I PODMAZIVANJE PRI OBRADI METALA... 101

SREDSTVA ZA PRIVREMENU ANTIKOROZIONU ZAŠTITU 113

MAZIVE MASTI 119

SPECIJALNI ADITIVI.....129

OSTALI PROIZVODI.....133

ULJA I TEČNOSTI ZA MOTORE I MOTORNA VOZILA

Motorna ulja za četvorotaktne motore sa unutrašnjim sagorevanjem

Motorna ulja za putnička vozila 16
GALAX SYNTEC Low SAPS 16
GALAX SYNTEC 17
GALAX LOW SAPS SUPERIOR 18
GALAX TDI 505 01 19
GALAX RACING PLUS 20
GALAX RACING 21
GALAX SINT 505 22
GALAX SINT 23
GALAX TAXI 24
GALAX GLX 5 25
GALAX GAS 26
GALAX GLX 2 27

Motorna ulja za putnička i komercijalna vozila 28
GALAX UNIA 28
GALAX SUPER 3 (multigradni) 29

Motorna ulja za komercijalna vozila 30
GALAX EURO 5 Low SAPS 30
GALAX ULTRA HPD 31
GALAX EXTRA HPD 32
GALAX SUPER LONG PLUS (polusintetski) 33
GALAX ADVANCE HPD 34
GALAX SUPER LONG E9 (mineralni) 35
GALAX SUPER LONG PLUS (mineralni) 36
GALAX SUPER LONG (monogradni) 37
GALAX SUPER LONG (multigradni) 38
GALAX SUPER 3 (monogradni) 39

Motorna ulja za motore železničkih lokomotiva 40
GALAX DL 40 40

Motorna ulja za dvotaktne benzinske motore

Ulja za dvotaktne benzinske motore sa vazdušnim hlađenjem 41
GALAX DITAKTOL 41
GALAX DITAKTOL ULTRA 42
GALAX DITAKTOL ULTRA SINT 43

Ulja za četvorotaktne benzinske motore sa vazdušnim hlađenjem
GALAX GARDENOL 4T 44

Motorna ulja za četvorotaktne benzinske motore motocikala
GALAX MOTO SPEED 45

Ulja za vanbrodske dvotaktne benzinske motore sa vodenim hlađenjem 46
GALAX NAUTIC EKO 46

Motorna ulja za brodske motore
DISOLA M 47

Ulja za zupčaste prenosnike, menjače i diferencijale
Ulja za menjače i diferencijale 48
GALAX HIPOL SINT TDL 48
GALAX HIPOL B 49
GALAX HIPOL LD 50
GALAX Trans 51
GALAX TRANS TO 52

Fluidi za automatsku transmisiju 53
GALAXMATIC Suffix A 53
GALAXMATIC DAC 54
GALAX ATF III 55
GALAXMATIC TA C-3 56

Kočne tečnosti
AT 2 57
AT 4 58

Dodatni proizvodi za motorna vozila
GALAX PERKO 59
GALAX PERKO LETNJI 60
EKOKLIN 61
GALAX DESTILOVANA VODA 62

Sredstva za hlađenje i zaštitu motora
KORSANTIN 40 63
KORSANTIN 100 64
KORSANTIN EURO 40 65
KORSANTIN EURO 100 66
KORSANTIN LONG LIFE 40 67
KORSANTIN LONG LIFE 100 68

ULJA ZA POLJOPRIVREDNU MEHANIZACIJU

Univerzalna traktorska ulja (STOU) 72
GALAX TRAKTOL MHT PREMIUM 72
GALAX TRAKTOL MHT 73

Ulja za hidrauliku i transmisiju traktora (UTTO) 74
GALAX TRAKTOL HT PREMIUM 74
GALAX TRAKTOL HT 75

ULJA I TEČNOSTI ZA INDUSTRIJU

Ulja za cirkulacione sisteme

GALAX CIRKOL 78

Turbinska ulja

GALAX TURBINSKO ULJE 81

Hidraulična ulja

HIDRAULIK HD 82
HIDRAULIK DHV 85
HIDRAULIK POCLAIN FLUID 87
GALAX FLUID 125 88

Ulja za klizne staze

EFEKTOL 89
EFEKTOL 68P 90

Ulja za lance motornih testera

GALAX TESTEROL 91

Ulja za Kompresore

Ulja za rashladne kompresore 92
KOMPRESOL RN 92
Ulja za vazdušne kompresore 93
KOMPRESOL V 93

Ulja za industrijske gasne motore

GALAX GEO 94
GALAX GEO LA 95

Ulja za industrijske zupčaste prenosnike
KOMPAUND ASP 96
Ulja za prenos toplote
GALAX TERM 97

Rashladne tečnosti za prehrambenu industriju
SPECIAL FLUID PG-35 98

SREDSTVA ZA HLAĐENJE I PODMAZIVANJE PRI OBRADI METALA

Emulziona i vodorastvorna sredstva
Mineralna emulziona ulja 102
UBA 5 102

Polusintetska vodorastvorna sredstva 103
UBA BIOSINT 103

Sintetička vodorastvorna sredstva 104
ANTOLIN B 104
BRUSOGRIND 105

Sredstva za dezinfekciju i čišćenje sistema 107
BIOCID RNB 107

Rezna ulja
REZOL EN 108
REZOL REA 109

Ulja za termičku obradu metala
UTO EXTRA 110
UTO EXTRA E 111

SREDSTVA ZA PRIVREMENU ANTIKOROZIONU ZAŠTITU

Antikoroziona ulja
PROTEKTOL A 114
PROTEKTOL 3001 N 115
OPERATOL DW 116

MAZIVE MASTI

Litijumske masti

LUMA 120
LUMA EP 121
LUMA NANO EP 122
LUMA 2M 123
LUMA 2M/EP 124

Aluminijumske kompleksne masti

ALKOMA 125
ALKOMA EP 126
ALKOSTIK 127

SPECIJALNI ADITIVI

Aditiv za motorna ulja

GALAX NANO PLUS 130

Aditiv za automobilske i industrijske zupčanike

GALAX NANO ADD 131

OSTALI PROIZVODI

Ulja za železničke skretnice

GALAX SKRETOL 134

Proizvodi za građevinsku industriju

GALAX KALUPOL 135

Mapa prodajnih mesta 135

80

ULJA I TEČNOSTI ZA MOTORE I MOTORNA VOZILA

Motorna ulja za četvorotaktne motore sa unutrašnjim sagorevanjem

Motorna ulja za dvotaktne benzinske motore

Motorna ulja za brodske motore

Ulja za zupčaste prenosnike, menjače i diferencijale

Kočne tečnosti

Sredstva za hlađenje i zaštitu motora

Dodatni proizvodi za motorna vozila

■ MOTORNA ULJA ZA ČETVOROTAKTNE MOTORE SA UNUTRAŠNJIM SAGOREVANJEM

■ MOTORNA ULJA ZA PUTNIČKA VOZILA

GALAX SYNTEC Low SAPS

API SN/CF;
ACEA C3-12;
MB 229.51;

BMW LL-04;
VW 504 00/507 00;
PORSCHE C30

GALAX SYNTEC Low SAPS je vrhunsko, sintetsko multigradno motorno ulje, namenjeno za podmazivanje najsavremenijih benzinskih i dizel motora putničkih vozila (proizvedenih posle 2001. godine), kao što su turbošaržirani, motori sa intercooler-om, direktnim ubrizgavanjem goriva, motori sa viševentilskim razvodom i sistemima za naknadni tretman izduvnih gasova (EGR, SCR, DPF) koji zadovoljavaju EURO 4, 5 i 6 zahteve emisije izduvnih gasova.

TIPIČNE KARAKTERISTIKE

GALAX SYNTEC Low SAPS		
SAE gradacija	**5W-30**	**5W-40**
Izgled	Bistra tečnost	
Viskoznost (100°C), mm^2/s	12.0	14.0
Viskoznost (-30°C), mPa·s	6600	
Indeks viskoznosti	170	160
Tačka paljenja, °C	210	
Tačka stinjavanja, °C	-36	
TBN, mg KOH/g	6.5	

PAKOVANJA: 1L, 4L, 200L

GALAX SYNTEC

API SN/SM/SL/CF;
ACEA A3/B4-08;
A3/B4-10;
A5/B5-08;
A5/B5-10;
MB 229.3/229.5;
BMW LL-01;
VW 502 00/505 00;
OPEL GM LL-B-025 A/B

GALAX SYNTEC je vrhunsko, sintetsko multigradno motorno ulje namenjeno za podmazivanje najsavremenijih benzinskih i dizel motora putničkih vozila (proizvedenih posle 2000. godine), kao što su turbošaržirani, motori sa intercooler-om, direktnim ubrizgavanjem goriva, kao i sa viševentilskim razvodom i katalizatorom.

TIPIČNE KARAKTERISTIKE

GALAX SYNTEC	
SAE gradacija	**5W-30**
Izgled	Bistra tečnost
Viskoznost (100°C), mm^2/s	11.0
Viskoznost (-30°C), mPa·s	5800
Indeks viskoznosti	170
Tačka paljenja, °C	220
Tačka stinjavanja, °C	-36
TBN, mg KOH/g	9.5

PAKOVANJA: 1L, 4L, 200L

GALAX Low SAPS SUPERIOR

API SN/CF;
ACEA 2012 C1/C2/C3/C4; A5/B5
Jaguar Land Rover ST JLR.03.5005

GALAX Low SAPS SUPERIOR je vrhunsko, sintetsko multigradno motorno ulje namenjeno je za podmazivanje najsavremenijih benzinskih i dizel motora putničkih vozila, kao što su turbošaržirani, motori sa intercooler-om, direktnim ubrizgavanjem goriva i sa viševentilskim razvodom i katalizatorom.

TIPIČNE KARAKTERISTIKE

GALAX Low SAPS SUPERIOR	
SAE gradacija	**5W-30**
Izgled	Bistra tečnost
Viskoznost (100°C), mm^2/s	12.0
Viskoznost (-30°C), mPa·s	6600
Indeks viskoznosti	155
Tačka paljenja, °C	210
Tačka stinjavanja, °C	-35
Ispraljivost (Noack), mas. %	10
Sulfatni pepeo, %, max.	0.5

PAKOVANJA: 1L, 4L, 200L

GALAX TDI 505 01

API SN/SM/SL/CF;
ACEA C3-12;
Daimler MB 229.51;
Volkswagen 502 00/505 01;
GM/Opel Dexos 2;
BMW LL-04;
PORSCHE A40

GALAX TDI 505 01 je sintetsko multigradno motorno ulje namenjeno za podmazivanje savremenih dizel motora putničkih vozila iz VW Grupe (VW, Audi, Seat, Škoda), kao što su turbošaržirani, motori sa intercoolerom, viševentilskim razvodom i katalizatorom koji zadovoljavaju EURO 4, 5 i 6 zahteve emisije izduvnih gasova.

TIPIČNE KARAKTERISTIKE

GALAX TDI 505 01	
SAE gradacija	**5W-40**
Izgled	Bistra tečnost
Gustina, 15°C kg/m^3	851
Viskoznost (100°C), mm^2/s	14.0
Viskoznost (-30°C), mPa·s	5800
Indeks viskoznosti	165
Tačka paljenja, °C	220
Tačka stinjavanja, °C	-30
Ispraljivost (Noack), mas. %	10

PAKOVANJA: 1L, 4L, 10L, 200L

GALAX RACING PLUS

API SN/SM/SL/CF;
ACEA C3-12;
MB 229.51/229.52;
VW 502 00/505 01;
PORSCHE A40;
BMW LL-04;
GM/OPEL Dexos 2; FIAT 9.555-S2

GALAX RACING PLUS je vrhunsko, multigradno, potpuno sintetsko motorno ulje, namenjeno za podmazivanje najsavremenijih benzinskih i dizel motora putničkih vozila (proizvedenih posle 2004. godine), kao što su turbošaržirani, motori sa intercooler-om, viševentilskim razvodom i sistemima za naknadni tretman izduvnih gasova koji zadovoljavaju EURO 4, 5 i 6 zahteve emisije izduvnih gasova.

TIPIČNE KARAKTERISTIKE

GALAX RACING PLUS		
SAE gradacija	**5W–30**	**5W–40**
Izgled	Bistra tečnost	
Viskoznost (100°C), mm^2/s	11.5	13.8
Viskoznost (-30°C), mPa·s	5600	
Indeks viskoznosti	170	165
Tačka paljenja, °C	210	220
Tačka stinjavanja, °C	-36	-27
TBN, mg KOH/g	7.2	

PAKOVANJA: 1L, 4L, 200L

GALAX RACING

SAE 5W-40: API SN/SM/SL; ACEA A3/B4-12;
MB 229.3/229.5/226.5;
BMW LL-01;
VW 502 00/505 00;
OPEL GM LL-B-025; RN 0700/0710;
PSA B712296; PORSCHE A40;

SAE 10W-40: API SN/SM/SL;
A3/B4-12; MB 229.3;
VW502 00/505 00

GALAX RACING je vrhunsko, sintetsko motorno ulje, namenjeno za podmazivanje svih tipova najsavremenijih benzinskih i dizel motora putničkih vozila (proizvedenih posle 2001. godine), uključujući turbošaržirane motore sa intercoolerom, direktnim ubrizgavanjem goriva, katalizatorom kao i motore sa viševentilskim razvodom.

TIPIČNE KARAKTERISTIKE

GALAX RACING		
SAE gradacija	**5W-40**	**10W-40**
Izgled	Bistra tečnost	
Viskoznost (100°C), mm^2/s	13.8	14.0
Viskoznost (-30°C), (-25°C)*, mPa·s	5800	6500*
Indeks viskoznosti	165	150
Tačka paljenja, °C	220	220
Tačka stinjavanja, °C	- 36	- 27
TBN, mg KOH/g	9.0	

PAKOVANJA: 1L, 4L, 200L

GALAX SINT 505

SAE 5W-40
ACEA A3/B4-12;
API SN/SM/SL/CF;
MB 226.5/229.3/229.5;
VW 502 00/505 00;
GM OPEL LL-B-025;
PORSCHE A40

SAE 10W-40
ACEA A3/B4-10;
API SN/SM/SL/CF;
MB 229.3;
VW 500 00/502 00/505 00;
RENAULT RN 0700

GALAX SINT 505 je vrhunsko, multigradno motorno ulje, namenjeno za podmazivanje najnovije generacije benzinskih i dizel motora putničkih vozila, uključujući i turbošaržirane, motore sa intercoolerom, viševentilskim razvodom, katalizatorom, itd. Posebno se preporučuje za podmazivanje VW –ovih motora putničkih vozila. GALAX SINT 505 SAE 5W-40 je potpuno sintetsko ulje, a GALAX SINT 505 SAE 10W-40 je polusintetsko ulje.

TIPIČNE KARAKTERISTIKE

GALAX SINT 505		
SAE gradacija	**5W-40 (sintetsko)**	**10W-40 (polusintetsko)**
Izgled	Bistra tečnost	
Gustina na 15 °C, kg/m^3	852	
Viskoznost (100°C), mm^2/s	13.8	14.0
Viskoznost (-25°C)*, mPa s	6600	7000
Indeks viskoznosti	165	155
Tačka paljenja, °C	220	225
Tačka stinjavanja, °C	-35	-27
Isparljivost po Noack-u, %	10.5	13.0

PAKOVANJA: 1L, 4L, 200L

GALAX SINT

API SL/CF;
ACEA A3-02/B3-98/B4-02;
A3/B3-04;
E3/E7;
MB 229.1;
VW 505 00/500 00/501 01

GALAX SINT je vrhunsko, polusintetsko, multigradno motorno ulje, namenjeno za podmazivanje savremenih benzinskih i dizel motora putničkih vozila (proizvedenih posle 1998. godine), kao što su turbošaržirani motori, motori sa intercooler-om, viševentilskim razvodom i katalizatorom.

TIPIČNE KARAKTERISTIKE

GALAX SINT			
SAE gradacija	**10W-40**	**15W-40**	**15W-50**
Izgled	Bistra tečnost		
Viskoznost (100°C), mm^2/s	14.0	14.3	19.0
Viskoznost (-25°C), (-20°C)*, mPa·s	6000	6500*	6700*
Indeks viskoznosti	140	140	135
Tačka paljenja, °C	210	225	225
Tačka stinjavanja, °C	-30	-27	-25
TBN, mg KOH/g	7.8		

PAKOVANJA: 1L, 4L, 200L

GALAX TAXI

ACEA A3/B3-04;
API SL/CF;
MB 229.1;
VW 500 00/501 01/505 00

GALAX TAXI je polusintetsko, multigradno motorno ulje, namenjeno za podmazivanje savremenih bezinskih i dizel motora putničkih vozila, kao što su turbošaržirani motori, motori sa intercooler-om, viševentilskim razvodom i katalizatorom.

TIPIČNE KARAKTERISTIKE

GALAX TAXI		
SAE gradacija		**10W-40**
Izgled		Bistra tečnost
Viskoznost (100°C), mm^2/s		14.0
Viskoznost (-25°C), mPa s		6400
Indeks viskoznosti		140
Tačka paljenja, °C		210
Tačka stinjavanja, °C		-27
Penušanje, mL,	- Seq. I - 24°C - Seq. II - 94°C - Seq. III - 24°C	10/0 50/0 10/0

PAKOVANJA: 1L, 4L, 200L

GALAX GLX 5

API SL/CF;
ACEA A3/B4-04;
A3/B3-04;
MB 229.1;
VW 501 01/505 00

GALAX GLX 5 je multigradno, mineralno motorno ulje namenjeno za podmazivanje savremenih benzinskih i dizel motora putničkih vozila sa visokim performansama koji rade u različitim uslovima eksploatacije.

TIPIČNE KARAKTERISTIKE

GALAX GLX 5		
SAE gradacija	**15W-40**	**20W-50**
Izgled	Bistra tečnost	
Viskoznost (100°C), mm^2/s	14.0	18.5
Indeks viskoznosti	135	125
Tačka paljenja, °C	215	220
Tačka stinjavanja, °C	-27	-25
TBN, mgKOH/g	8.0	

PAKOVANJA: 1L, 4L, 200L

GALAX GAS

API SL/CF;
ACEA A3/B4-04;
A3/B3-04;
MB 229.1;
VW 501 01/505 00

GALAX GAS je specijalno multigradno, mineralno motorno ulje namenjeno za podmazivanje benzinskih motora putničkih automobila, koji kao pogonsko gorivo koriste autogas (TNG – tečni naftni gas) ili benzin.

TIPIČNE KARAKTERISTIKE

GALAX GAS		
SAE gradacija	**15W-40**	**20W-50**
Izgled	Bistra tečnost	
Viskoznost (100°C), mm^2/s	14.5	19.0
Indeks viskoznosti	135	125
Tačka paljenja, °C	215	220
Tačka stinjavanja, °C	-27	-25
TBN, mgKOH/g	8.0	

PAKOVANJA: 1L, 4L, 200L

GALAX GLX 2

API SF/CC;
FIAT 9.55535

GALAX GLX 2 je multigradno mineralno motorno ulje za benzinske motore starije generacije (pre 1986 god.).

TIPIČNE KARAKTERISTIKE

GALAX GLX 2		
SAE gradacija	**15W-40**	**20W-50**
Izgled	Bistra tečnost	
Viskoznost (100°C), mm^2/s	14,8	18,7
Indeks viskoznosti	135	125
Tačka paljenja, °C	215	235
Tačka stinjavanja, °C	-25	-25
TBN, mgKOH/g	6	6

PAKOVANJA: 1L, 4L, 200L

MOTORNA ULJA ZA PUTNIČKA I KOMERCIJALNA VOZILA

GALAX UNIA

API CG-4/CF-4/SJ,
ACEA E2/B3/A2-02;
E2-04;
MB 228.1/229.1;
MAN 271
VOLVO VDS;
MACK EO-M/EO-L/EO-L+;
VW 501 00/505 00

GALAX UNIA je multigradno, mineralno motorno ulje, premium kvaliteta namenjeno za podmazivanje savremenih benzinskih i dizel motora putničkih automobila kao i dizel motora komercijalnih vozila (Mixed Fleet).

TIPIČNE KARAKTERISTIKE

GALAX UNIA	
SAE gradacija	**15W-40**
Izgled	Bistra tečnost
Viskoznost (100°C), mm^2/s	14.5
Indeks viskoznosti	135
Tačka paljenja, °C	220
Tačka stinjavanja, °C	-27
TBN, mg KOH/g	9.5

PAKOVANJA: 1L, 4L, 200L

GALAX SUPER 3 multigradno

API CF-4/CD/SG;
ACEA E2/B2;
MB 228.0/228.1;
MAN 270/271

GALAX SUPER 3 je multigradno, mineralno motorno ulje namenjeno za podmazivanje dizel motora vozila starije generacije (pre 1986 god.) koja rade u različitim uslovima eksploatacije.

TIPIČNE KARAKTERISTIKE

GALAX SUPER 3		
SAE gradacija	**15W-40**	**20W-50**
Izgled	Bistra tečnost	
Viskoznost (100°C), mm^2/s	14.5	19.0
Indeks viskoznosti	135	125
Tačka paljenja, °C	215	220
Tačka stinjavanja, °C	-27	-25
TBN, mgKOH/g	10	10

PAKOVANJA: 1L, 4L, 10L, 200L

■ MOTORNA ULJA ZA KOMERCIJALNA VOZILA

GALAX EURO 5 Low SAPS

API CI-4; ACEA E6/E7/E9-08;
MB 228.51; MAN M3477/M3271-1;
VOLVO VDS-3/CNG; CUMMINS 20077;
RENAULT TRUCK RXD/RGD;
MACK EO-M+; MTU Type 3.1;
CAT ECF-1- a, DEUTZ DQC IV-LA,
Scania Low Ash

GALAX EURO 5 Low SAPS je sintetsko multigradno motorno ulje. Namenjeno je za podmazivanje najsavremenijih teško opterećenih dizel motora komercijalnih vozila koji imaju ugrađene sisteme za obradu izduvnih gasova (EGR, sa ili bez posebnog DPF filtera, SCR) koja zadovoljavaju EURO 4 i EURO 5 zahteve emisije izduvnih gasova. Formulisano je prema tehnologiji proizvodnje aditiva «low SAPS» (niski sadržaj sulfatnog pepela, fosfora i sumpora).

TIPIČNE KARAKTERISTIKE

GALAX EURO 5 Low SAPS	
SAE gradacija	**10W-40**
Izgled	Bistra tečnost
Viskoznost (100°C), mm^2/s	14.0
Indeks viskoznosti	145
Tačka paljenja, °C	220
Tačka stinjavanja, °C	-30
TBN, mg KOH/g	9.0

PAKOVANJA: 1L, 10L, 200L

GALAX ULTRA HPD

ACEA E6/E7/E9-12; API CJ-4/SN;
MB 228.51/228.31/235.28;
MAN M3677/3477/3271-1;
VOLVO VDS-4/VDS-3/CNG; CUMMINS CES 20081;
RENAULT TRUCK RXD/RLD-3/RLD-2/RLD/RGD;
MACK EO-M+/EO-N Premium+/EO-O Premium +07;
MTU Type 3.1; CAT ECF-3; DEUTZ DQC IV-LA;
Detroit Diesel DDC93K218; JASO DH-2

GALAX ULTRA HPD je vrhunsko sintetsko **UHPDO** (**U**ltra **H**igh **P**erformance **D**iesel **O**il) multigradno motorno ulje najnovije generacije. Namenjeno je za podmazivanje najsavremenijih dizel motora komercijalnih vozila, uključujući i one sa naknadnim tretmanom izduvnih gasova (EGR, SCR, DPF). Posebno se preporučuje za EURO 5 i EURO 6 motore komercijalnih vozila.

TIPIČNE KARAKTERISTIKE

GALAX ULTRA HPD	
SAE gradacija	**SAE 5W-30**
Izgled	Bistra tečnost
Viskoznost (100°C), mm^2/s	12.0
Indeks viskoznosti	155
Tačka paljenja, °C	220
Tačka stinjavanja, °C	-40
TBN, mg KOH/g	12.0

PAKOVANJA: 1L, 4L, 10L, 200L

GALAX EXTRA HPD

API CI-4; ACEA E4/E7;
MB 228.5; MAN M3277;
VOLVO VDS-3; Renault RXD/RLD-2;
CUMMINS 2076/77/78;
MTU Type 3; MACK EO-N/EO- M+;
CAT ECF-2 (SAE 5W-30) ECF-1a (SAE 10W-40);
DEUTZ DQC IV-10 (SAE 5W-30) DQC IV-05 (SAE 10W-40)

GALAX EXTRA HPD je vrhunsko, sintetsko multigradno motorno ulje **XHPDO** (e**X**tra **H**igh **P**erformance **D**iesel **O**il) kvaliteta, namenjeno podmazivanju najsavremenijih dizel motora komercijalnih vozila razvijenih od vodećih svetskih proizvođača motornih vozila. Posebno se preporučuje za EURO 5 motore komercijalnih vozila.

TIPIČNE KARAKTERISTIKE

GALAX EXTRA HPD		
SAE gradacija	**5W-30**	**10W-40**
Izgled	Bistra tečnost	
Viskoznost (100°C), mm²/s	11.5	14.0
Indeks viskoznosti	150	150
Tačka paljenja, °C	215	215
Tačka stinjavanja, °C	-40	-30
TBN, mg KOH/g	10.0	9.0

PAKOVANJA: 1L, 10L, 200L

GALAX SUPER LONG PLUS
polusintetsko

API CI-4/SL; ACEA E7-12; E5-02; E3-96;
A3/B3/04; CUMMINS 20076/77/78; MB 228.3;
MAN M3275; VOLVO VDS-3; RENAULT TRUCK RLD-2/RLD;
MTU Type 2; MACK EO-N/M+; DEUTZ III-10; GLOBAL DHD-1;
CAT ECF-1- a

GALAX SUPER LONG PLUS je polusintetsko multigradno, motorno ulje vrhunskog kvaliteta iz grupe **SHPD** (**S**uper **H**igh **P**erformance **D**iesel) - **LONG LIFE** ulja. Namenjeno je za podmazivanje četvorotaktnih dizel motora velikih snaga (sa i bez turbo grupe) teretnih vozila, vozila gradskog i međugradskog prevoza, poljoprivredne mehanizacije, građevinskih mašina, koji rade u teškim uslovima rada i pri velikim opterećenjima.

TIPIČNE KARAKTERISTIKE

GALAX SUPER LONG PLUS	
SAE gradacija	**10W-40**
Izgled	Bistra tečnost
Viskoznost (100°C), mm^2/s	14.0
Indeks viskoznosti	150
Tačka paljenja, °C	215
Tačka stinjavanja, °C	-30
TBN, mg KOH/g	10.0

PAKOVANJA: 1L, 10L, 200L

GALAX ADVANCE HPD

ACEA E4/E7-08;
API CI-4;
MB 228.5;
MAN M 3277;
Volvo VDS-3;
RVI RXD/RLD-2;
MTU DDC Type 3;
MACK EO-M+;
DEUTZ DQC IV-05;
Cummins 20076/77; CAT EFC-1- a

GALAX ADVANCE HPD je polusintetsko motorno HPD (High Performance Diesel) ulje visokog kvaliteta, namenjeno podmazivanju savremenijih dizel motora komercijalnih vozila.
Posebno se preporučuje za podmazivanje EURO 4 i 5 motora komercijalnih vozila.

TIPIČNE KARAKTERISTIKE

GALAX ADVANCE HPD	
SAE gradacija	**10W-40**
Izgled	Bistra tečnost
Gustina, 15 °C kg.m^3	860
Viskoznost (100°C), mm^2/s	14.0
Indeks viskoznosti	150
Tačka paljenja, °C	215
Tačka stinjavanja, °C	-30
TBN, mg KOH/g	10.0

PAKOVANJA: 1L, 4L, 10L, 200L

GALAX SUPER LONG E9

ACEA E9-08 iz. 2; API CJ-4/CI-4+/SN/SM;
Cummins 20081; MB 228.31;
MAN M3575; Volvo VDS-4;
RVI RLD-3; MTU Type 2.1;
MACK EO-O-PP;
DEUTZ DQC III-LA;
DETROIT DIESEL 93K218;
CAT ECF-3, 2, 1a

GALAX SUPER LONG E9 je multigradno, mineralno, motorno ulje iz grupe SHPD - LONG LIFE ulja. Namenjeno je za podmazivanje četvorotaktnih dizel motora velikih snaga (sa i bez turbo grupe) teretnih vozila opremljenih sistemima za naknadni tretman izduvnih gasova, vozila gradskog i međugradskog prevoza, poljoprivredne mehanizacije, građevinskih mašina, koji rade u otežanim uslovima i pri velikim opterećenjima.

TIPIČNE KARAKTERISTIKE

GALAX SUPER LONG E9	
SAE gradacija	**15W-40**
Izgled	Bistra tečnost
Gustina, 15 °C kg.m^3	880
Viskoznost (100°C), mm^2/s	14.0
Indeks viskoznosti	135
Tačka paljenja, °C	215
Tačka stinjavanja, °C	-27
TBN, mg KOH/g	8.1

PAKOVANJA: 1L, 4L, 10L, 200L

GALAX SUPER LONG PLUS mineralno

API CI-4/SL; ACEA E7-12; E5-02;
E3-96; A3/B3-04; CUMMINS 20076/77/78;
MB 228.3; MAN M3275; VOLVO VDS-3;
RENAULT TRUCKS RLD-2/RLD; MACK EO-N/M+;
DEUTZ DQC III-10; GLOBAL DHD-1;
CAT ECF-1- a/ECF-2; MTU Type 2;
DETROIT DIESEL DDC 93K215

GALAX SUPER LONG PLUS je multigradno mineralno, motorno ulje vrhunskog kvaliteta iz grupe **SHPD** (**S**uper **H**igh **P**erformance **D**iesel) - **LONG LIFE** ulja. Namenjeno je za podmazivanje četvorotaktnih dizel motora velikih snaga (sa i bez turbo grupe) teretnih vozila, vozila gradskog i međugradskog prevoza, poljoprivredne mehanizacije, građevinskih mašina, koji rade u teškim uslovima rada i pri velikim opterećenjima.

TIPIČNE KARAKTERISTIKE

GALAX SUPER LONG PLUS	
SAE gradacija	**15W-40**
Izgled	Bistra tečnost
Viskoznost (100°C), mm^2/s	14.5
Indeks viskoznosti	135
Tačka paljenja, °C	215
Tačka stinjavanja, °C	-27
TBN, mg KOH/g	12.0

PAKOVANJA: 1L, 10L, 200L

GALAX SUPER LONG monogradno

API CF/CD/SF

GALAX SUPER LONG je monogradno, mineralno motorno ulje namenjeno za podmazivanje svih tipova dizel motora komercijalnih vozila (kamioni, autobusi, rudarska, građevinska i poljoprivredna mehanizacija), kao i pogonskih agregata sa prirodnim usisavanjem i lako turbo punjenih motora koji rade u normalnim i teškim uslovima eksploatacije.

TIPIČNE KARAKTERISTIKE

GALAX SUPER LONG	
SAE gradacija	**10W**
Izgled	Bistra tečnost
Viskoznost (100°C), mm^2/s	5.5
Indeks viskoznosti	95
Tačka paljenja, °C	200
Tačka stinjavanja, °C	-30
TBN, mg KOH/g	6.0

PAKOVANJA: 10L, 200L

GALAX SUPER LONG multigradno

API CI-4/SL; ACEA E7-12; E5-02; E3-96;
A3/B4-08; A3/B3-10; MAN M3275;
CUMMINS 20076/77/78; MB 228.3;
VOLVO VDS-3; GLOBAL DHD-1;
MTU Type 2; MACK EO-N/M+;
DETROIT DIESEL DDC 93K215;
CAT ECF-1- a; DEUTZ DQC III-10;
RENAULT TRUCKS RLD-2/RLD

GALAX SUPER LONG je multigradno, mineralno, motorno ulje vrhunskog kvaliteta iz grupe **SHPD - LONG LIFE** ulja. Namenjeno je za podmazivanje četvorotaktnih dizel motora wvelikih snaga (sa i bez turbo grupe) teretnih vozila, vozila gradskog i međugradskog prevoza, poljoprivredne mehanizacije, građevinskih mašina, koji rade u teškim uslovima rada i pri velikim opterećenjima.

TIPIČNE KARAKTERISTIKE

GALAX SUPER LONG		
SAE gradacija	**15W-40**	**20W-50**
Izgled	Bistra tečnost	
Viskoznost (100°C), mm^2/s	15.0	19.0
Indeks viskoznosti	135	125
Tačka paljenja, °C	215	220
Tačka stinjavanja, °C	-27	- 25
TBN, mg KOH/g	10.0	

PAKOVANJA: 1L, 4L, 10L, 200L

GALAX SUPER 3 monogradno

API CD/SF

GALAX SUPER 3 je monogradno, mineralno motorno ulje namenjeno za podmazivanje srednje opterećenih dizel motora komercijalnih vozila starije generacije. Posebno je pogodno za motore koji troše ulje i kod kojih su potrebna česta dolivanja.

TIPIČNE KARAKTERISTIKE

GALAX SUPER 3				
SAE gradacija	**10W**	**30**	**40**	**50**
Izgled	Bistra tečnost			
Viskoznost (100°C), mm^2/s	5.5	11.8	15.0	19.0
Indeks viskoznosti	95			
Tačka paljenja, °C	200	220	230	240
Tačka stinjavanja, °C	-30	-20	-15	-15
TBN, mgKOH/g	6.0			

PAKOVANJA: SAE 10W: 10L, 200L; SAE 30: 1L, 4L, 10L, 200L; SAE 40: 1L, 4L, 10L, 200L; SAE 50: 10L, 200L

■ MOTORNA ULJA ZA ŽELEZNIČKE LOKOMOTIVE

GALAX DL-40

API CF; LMOA generacija IV/IV Long life/V

GALAX DL-40 specijalno mineralno motorno ulje, bez cinka, namenjeno za podmazivanje dvotaktnih dizel motora železničkih lokomotiva, koji imaju ugrađene ležajeve osovinica klipova od legure srebra. Formulacija atestirana od: EMD GM i GE. Proizvod ne sadrži hlor, što ga čini ekološki prihvatljivim.

TIPIČNE KARAKTERISTIKE

GALAX DL-40	
SAE gradacija	**40**
Izgled	Bistra tečnost
Viskoznost (100°C), mm^2/s	14.5
Indeks viskoznosti	95
Tačka paljenja, °C	230
Tačka stinjavanja, °C	-20
TBN, mgKOH/g	12

PAKOVANJA: 200L

■ MOTORNA ULJA ZA DVOTAKTNE BENZINSKE MOTORE
■ ULJA ZA DVOTAKTNE BENZINSKE MOTORE SA VAZDUŠNIM HLAĐENJEM

GALAX DITAKTOL

SRPS ISO 6743-15 (L-EGB);
SRPS ISO 13738 (L-EGB);
JASO FB

GALAX DITAKTOL je ekonomično mineralno ulje za podmazivanje dvotaktnih benzinskih motora sa vazdušnim hlađenjem. Primenjuje se putem mešanja s gorivom, u odnosu koji preporučuje proizvođač motora. Upotrebljava se za podmazivanje motora motocikala, mopeda, poljoprivrednih mašina, motornih testera, pumpi, agregata i drugih motora malog kapaciteta (tipično ispod 50ccm), u slučajevima gde se ne zahteva smanjena dimljivost izduvnih gasova.

TIPIČNE KARAKTERISTIKE

DITAKTOL	
Izgled	Bistra tečnost
Viskoznost (100°C), mm^2/s	9.0
Indeks viskoznosti	90
Tačka paljenja, °C, min.	200
Tačka stinjavanja, °C	-20

PAKOVANJA: 0.5L, 1L, 200L

GALAX DITAKTOL ULTRA

SRPS ISO 6743-15 (L-EGD+); SRPS ISO 13738 (L-EGD+); STIHL; SAE J 1536 grupa III; HUSQVARNA HVA 242; PIAGGIO HEXAGON

GALAX DITAKTOL ULTRA je vrhunsko polusintetsko motorno ulje, namenjeno za podmazivanje svih tipova dvotaktnih benzinskih motora sa vazdušnim hlađenjem, putem mešanja ulja sa gorivom, u odnosu koji preporučuje proizvođač motora. Specijalno je formulisano da zadovolji najoštrije zahteve kvaliteta koje propisuju proizvođači motornih testera HUSQVARNA i STIHL, proizvođači mopeda i skutera PIAGGIO i dr. Mazivu je dodat rastvarač, čime je postignuta odlična mešljivost s gorivom, a dodatak sintetskog fluida sprečava stvaranje naslaga u izduvnom sistemu i smanjuje dimljivost izduvnih gasova.

TIPIČNE KARAKTERISTIKE

GALAX DITAKTOL ULTRA	
Izgled	Bistra tečnost
Viskoznost (100°C), mm^2/s	8.5 - 9.5
Indeks viskoznosti, min.	125
Tačka paljenja, °C, min.	70
Tačka stinjavanja, °C	-36
Sulfatni pepeo, %, max.	0.18
Viskoznost po Brookfieldu, (-25°C), mPa·s	7500

PAKOVANJA: 0.25L, 0.5L, 1L, 200L

GALAX DITAKTOL ULTRA SINT

API TC; TISI 1040; SRPS ISO 6743-15 (L-EGD+); JASO FD; SRPS ISO 13738 (L-EGD+); SAE J 1536 grupa III; STIHL; HUSQVARNA HVA 254/272;
PIAGGIO HEXAGON

GALAX DITAKTOL ULTRA SINT je vrhunsko sintetsko motorno ulje, namenjeno za podmazivanje svih tipova dvotaktnih benzinskih motora sa vazdušnim hlađenjem, putem mešanja ulja sa gorivom, u odnosu koji preporučuje proizvođač motora. Specijalno je formulisano da zadovolji najoštrije zahteve kvaliteta koje propisuju proizvođači motornih testera HUSQVARNA i STIHL, proizvođači mopeda i skutera PIAGGIO i dr. Mazivu je dodat rastvarač, čime je postignuta odlična mešljivost sa gorivom, a dodatak sintetskog fluida sprečava stvaranje naslaga u izduvnom sistemu i smanjuje dimljivost izduvnih gasova.

TIPIČNE KARAKTERISTIKE

GALAX DITAKTOL ULTRA SINT	
Izgled	Bistra tečnost
Viskoznost (100°C), mm^2/s	8.5 - 9.5
Indeks viskoznosti, min.	125
Tačka paljenja, °C, min.	70
Tačka stinjavanja, °C	-36
Sulfatni pepeo, %, max.	0.18
Viskoznost po Brookfieldu, (-25°C), mPa·s	7500

PAKOVANJA: 0.25L, 0.5L, 1L, 200L

ULJA ZA ČETVOROTAKTNE BENZINSKE MOTORE SA VAZDUŠNIM HLAĐENJEM

GALAX GARDENOL 4T

ACEA A2;
API SG

GALAX GARDENOL 4T SAE 30 je monogradno, mineralno motorno ulje namenjeno za podmazivanje četvorotaktnih motora novije generacije kosačica i sličnih mašina, koji konstantno rade na visokom broju obrtaja a hlade se vazduhom i uljem.

TIPIČNE KARAKTERISTIKE

GALAX GARDENOL 4T	SAE 30
Izgled	Bistra tečnost
Gustina, 15 °C kg.m^3	885
Viskoznost (100°C), mm^2/s	12
Indeks viskoznosti, min.	95
Tačka paljenja, °C, min.	225
Tačka stinjavanja, °C	-20
TBN, mgKOH-g	5.8

PAKOVANJA: 0.6L, 1L, 10L, 200L

■ MOTORNA ULJA ZA ČETVOROTAKTNE BENZINSKE MOTORE MOTOCIKALA

GALAX MOTO SPEED

API SL;
JASO MA2/MA;

GALAX MOTO SPEED je vrhunsko, multigradno motorno ulje, namenjeno za podmazivanje modernih četvorotaktnih benzinskih motora motocikala kod kojih se koristi isto ulje za motor i menjač. Galax Moto Speed SAE 5W-40 je sintetsko, a Galax Moto Speed SAE 10W-40 je polusintetsko motorno ulje.

TIPIČNE KARAKTERISTIKE

GALAX MOTO SPEED	5W-40 (sintetsko)	10W-40 (polusintetsko)
Izgled	Bistra tečnost	
Gustina, 15 °C kg.m^3	850	
Viskoznost (100°C), mm^2/s	14.0	14.2
Indeks viskoznosti, min.	160	155
Viskoznost (-25°C), mPas	6600	6600
Tačka paljenja, °C, min.	220	220
Tačka stinjavanja, °C	-35	-35
Sulfatni pepeo, mas, %, max	0.85	0.9

PAKOVANJA: 0.25L, 0.5L, 1L, 200L

■ ULJA ZA DVOTAKTNE BENZINSKE MOTORE SA VODENIM HLAĐENJEM

GALAX NAUTIK EKO

NMMA TC-W3®;
SAE J 1536 grupa III

GALAX NAUTIK EKO je sintetsko motorno ulje namenjeno za podmazivanje vanbrodskih dvotaktnih benzinskih motora sa vodenim hlađenjem, putem mešanja ulja sa gorivom, u odnosu koji preporučuje proizvođač motora. Formulisano je od specijalno odabrane mešavine sintetskih baznih ulja i bespepelnog paketa aditiva, koje karakteriše visok stepen biodegradabilnosti. **GALAX NAUTIK EKO** obezbeđuje pouzdan rad motora, održava ga čistim i štiti od rđe u toku dugih vremenskih perioda mirovanja.
Mazivu je dodat rastvarač, čime je postignuta odlična mešljivost s gorivom.

TIPIČNE KARAKTERISTIKE

GALAX NAUTIK EKO	
Izgled	Bistra tečnost
Viskoznost (100°C), mm^2/s	7.7
Indeks viskoznosti	159
Tačka paljenja, °C	158
Tačka stinjavanja, °C	<-40
Viskoznost po Brookfieldu (–25°C), mPa·s	3100
Sulfatni pepeo, %	Ne sadrži
TBN, mgKOH/g	11.9

PAKOVANJA: 0.25L, 1L

MOTORNA ULJA ZA BRODSKE MOTORE

DISOLA M

API CF, kao i zahteve vodećih svetskih proizvođača dizel motora

DISOLA M je specijalno formulisano brodsko ulje namenjeno za podmazivanje glavnih i pomoćnih dizel motora svih tipova i snaga velikih brzina. Primenjuje se za podmazivanje brodskih dizel motora velikih brzina, sa prirodnim usisavanjem, i pogonom na gasno ulje. **DISOLA M 5015** koristi se i za uhodavanje sporohodnih dvotaktnih motora. Može da se koristi za podmazivanje ležajeva, statvenih cevi i reduktorskih zupčanika.

TIPIČNE KARAKTERISTIKE

DISOLA M	3015	4015	5015
SAE gradacija	**30**	**40**	**50**
Izgled	Bistra tečnost		
Viskoznost (100°C), mm^2/s	12.0	14.2	19.5
Tačka paljenja, °C	>220	>230	>240
Tačka stinjavanja, °C	-15	-12	-9
TBN, mg KOH/g	15	15	15

PAKOVANJA: 10L, 200L

■ ULJA ZA ZUPČASTE PRENOSNIKE, MENJAČE I DIFERENCIJALE
■ ULJE ZA MENJAČE I DIFERENCIJALE

HIPOL SINT TDL

API GL-5; API MT-1; MAN 341 E-3;
MAN 341 Z-2; MAN 342 M-3; MB 235.8;
SCANIA STO 1:0; VOLVO 97312;
ZF TE-ML 02B/05B/07A/08/12B/16F/17B/19C/21B

HIPOL SINT TDL je vrhunsko, potpuno sintetsko ulje na bazi estara, formulisano sa visoko kvalitetnim paketom aditiva, namenjeno za podmazivanje zupčastih prenosnika putničkih i komercijalnih vozila, odnosno prenosnika gde uslovi rada zahtevaju maziva sa relativno visokom viskoznošću i odličnom sposobnošću za podnošenje ekstremnih pritisaka u udarnih opterećenja u širokom temperaturnom opsegu.

TIPIČNE KARAKTERISTIKE

HIPOL SINT TDL	
SAE gradacija	**75W-90**
Izgled	Bistra tečnost
Viskoznost (100°C), mm²/s	15.5
Temperatura na kojoj je viskoznost ulja 150000 mPa·s, °C	-40
Indeks viskoznosti	145
Tačka paljenja, °C	200
FZG, prolazi stepen	12
Tačka stinjavanja, °C	-45

PAKOVANJA: 1L, 200L

HIPOL B

API GL-5; MIL- L-2105D; MAN 342N

HIPOL B je visokokvalitetno ulje za zupčaste prenosnike automobila i kamiona. Obezbeđuje izuzetno dobro podmazivanje i podnošenje opterećenja u uslovima dugotrajnog rada. Preporučuje se za podmazivanje menjača i diferencijala motornih vozila koja rade u uslovima velikih brzina i udarnih opterećenja, velikih brzina i malih obrtnih momenata, kao i malih brzina i velikih obrtnih momenata. Koristi se za podmazivanje hipoidnih i pužnih prenosnika sa velikim obrtnim momentom i malim ugaonim brzinama.

TIPIČNE KARAKTERISTIKE

HIPOL B						
SAE gradacija	**80W**	**80W-90**	**85W-90**	**85W-140**	**90**	**140**
Izgled	Bistra tečnost					
Viskoznost (100°C), mm^2/s	11	14	17	26	18	31
Temperatura u °C na kojoj je viskoznost ulja 150000 mPa·s	-26	-26	-12	-12	-	-
Indeks viskoznosti	90	95	95	90	90	80
Tačka paljenja, °C	165	180	180	200	180	210
FZG, prolazi stepen	12	12	12	12	12	12
Tačka stinjavanja, °C	-27	-27	-19	-12	-19	-12

PAKOVANJA: 1L, 4L, 10L, 200L

HIPOL LD

API GL -5; MIL-L- 2105D;
ZF TE - ML 05C/07A/08/12C/16B/C/D/E/17B/19B/21A/21C; MB 235.0;
MAN 342 M-2; VOLVO 97310/97316; VOITH 3.326-339

HIPOL LD je vrhunsko multigradno, višenamensko ulje nove generacije za manuelne menjače i diferencijale savremenih vozila sa produženim periodom izmene. Preporučuje se za podmazivanje menjača i diferencijala motornih vozila koja rade u uslovima velikih brzina i udarnih opterećenja, velikih brzina i malih obrtnih momenata, kao i malih brzina i velikih obrtnih momenata. Koristi se za podmazivanje hipoidnih i pužnih prenosnika sa velikim obrtnim momentom i malim ugaonim brzinama. Velike brzine i promene u broju obrtaja i obrtnog momenta, velike razlike u temperaturama, kao i dugi intervali rada transmisije, samo su neki od zahteva koje HIPOL LD lako zadovoljava. Ispitan je u najsavremenijim automobilima Galax Racing Team-a na trkama YU šampionata.

TIPIČNE KARAKTERISTIKE

HIPOL LD			
SAE gradacija	**90**	**80W-90**	**85W-90**
Izgled	Bistra tečnost		
Viskoznost (100°C), mm^2/s	18	14.5	17
Temperatura u °C na kojoj je viskoznost ulja 150000 mPa·s	-	-26	-12
Indeks viskoznosti	90	100	100
Tačka paljenja, °C	200	200	200
Tačka stinjavanja, °C	-19	-27	-19
FZG, prolazi stepen	12	12	12

PAKOVANJA: SAE 90: 1L, 200L; SAE 80W-90: 1L, 4L, 200L; 85W-90: 1L, 200L

HIPOL Trans

API GL-4;
MAN 341 N&ML;
MB 235.5;
ZF 02B/05/08B
FORD IVECO;
EATON FULLER

HIPOL Trans je transmisiono ulje mineralne osnove, namenjeno za podmazivanje hipoidnih zupčastih prenosnika koji rade bez udarnih opterećenja. Široko se primenjuje kod manuelnih menjača putničkih i teretnih vozila.

TIPIČNE KARAKTERISTIKE

HIPOL Trans			
SAE gradacija	**80W**	**85W-90**	**90**
Izgled	Bistra tečnost		
Gustina, (15°C), g/cm^3	875	895	900
Viskoznost (100°C), mm^2/s	9.7	17.1	17.0
Viskoznost (-12°C), mPa·s	-	18340	-
Viskoznost (-26°C), mPa·s	55750	-	-
Tačka paljenja, °C	236	244	242
Tačka stinjavanja, °C	-29	-24	-22
Penušanje (sklonost/stabilnost), mL/mL, na 24°C, 94°C,24°C	0/0, 0/0, 0/0		
Korozija Cu trake(121± 1°C, 3h)	1a		

PAKOVANJA: SAE 80, SAE 80W: 1L, 10L, 200L; SAE 85W-90, SAE 90: 1L, 200L

GALAX TRANS TO

ALLISON C-4; CAT TO-4/TO- 4M;
API MT-1/CF/CF- 2; ZF TL-ML 01/03C/07F;
KES 07.868.1; DANA POWER SHIFT;
EATON FULLE

GALAX TRANS TO je ulje namenjeno za podmazivanje menjača i pogonskih mehanizama građevinske mehanizacije. Specijalno je formulisano za upotebu kod Caterpillar opreme: hidraulično-planeternih menjača, kvačila i mokrih kočnica, kao i u drugim delovima pogonskih mehanizama: bočni reduktori, konusni zupčanici i diferencijali. Može se upotrebljavati u nemotornim delovima drugih proizvođača OEM, koji propisuju upotrebu TO-4 ili TO-2 fluida.

TIPIČNE KARAKTERISTIKE

GALAX TRANS TO			
SAE gradacija	**10W**	**30**	**50**
Izgled	Bistra tečnost		
Gustina, (15°C), g/cm^3	875	885	900
Viskoznost (100°C), mm^2/s	6.1	11.0	18.2
Viskoznost (-25°C), mPa·s	5500	-	-
Viskoznost (-15°C), mPa·s	-	-	31000
Viskoznost (-25°C), mPa·s	-	74000	-
Viskoznost (-35°C), mPa·s	48700		
Tačka paljenja, °C	224	200	250
Tačka stinjavanja, °C	-38	-18	-20
Penušanje (sklonost/stabilnost), mL/mL, na 24°C, 94°C,24°C	0/0, 0/0, 0/0		
Korozija Cu trake(121± 1°C, 3h)	1a	1a	1a

PAKOVANJA: 10L, 200L

■ FLUIDI ZA AUTOMATSKU TRANSMISIJU

GALAXMATIC Suffix A

DEXRON Type A Suffix A

GALAXMATIC Suffix A je mineralno ulje namenjeno za podmazivanje automatskih transmisija, konvertora momenta, servo upravljača, hidrauličkih spojnica kod teških vozila i mašina gde je proizvođač predvideo upotrebu fluida kvaliteta DEXRON Type A Suffix A.

TIPIČNE KARAKTERISTIKE

GALAXMATIC Suffix A	
Izgled	Bistra tečnost
Viskoznost (100°C), mm^2 s	7
Viskoznost (-23°C), mPa·s	3400
Tačka paljenja, °C	195
Tačka stinjavanja, °C	-40

PAKOVANJA: 1L, 200L

GALAXMATIC DAC

DEXRON IID; MAN 339 V-1; MAN 339 Z-1;
ALLISON C-4; ZF TE-ML 09/11A/14A/17C;
VOITH H55.6335; MB 236.6/236.3;
VOLVO 97325/97335; CAT TO-2

GALAXMATIC DAC je niskoviskozno ulje primarno namenjeno za podmazivanje automatskih transmisionih sistema tipa General Motors. Može se koristiti i kod upravljačkih mehanizama kako servo (kod teških motornih vozila) tako i hidrauličnih, kod hidrauličnih spojki i ostalih hidrauličnih sistema različitih uređaja kod kojih je proizvođač predvideo upotrebu fluida tipa DEXRON II.

TIPIČNE KARAKTERISTIKE

GALAXMATIC DAC	
Izgled	Bistra tečnost
Viskoznost (40°C), mm^2/s	39
Viskoznost (100°C), mm^2/s	7
Viskoznost (-20°C), mPa·s	4000
Viskoznost (-40°C), mPa·s	55000
Tačka stinjavanja, °C	-40

PAKOVANJA: 1L, 200L

GALAX ATF III

DEXRON IIIG; GM TASA; FORD MERCON;
MAN 339 L1/V-1/V2/Z- 1; ALLISON C-4; TES 389;
ZF TL-ML 02F/04D/05L/09/11B/14A/21L;
VOITH H55.6335/H55.6336; MB 236.6;
VOLVO 97340/97341; CAT TO-2

GALAX ATF III je polusintetsko ulje namenjeno za podmazivanje automatskih transmisionih sistema tipa General Motors. Koristi se i kod servo upravljačkih sistema putničkih i komercijalnih vozila, konvertora momenta, hidrauličnih spojki i ostalih hidrauličnih sistema kod koji proizvođač zahteva upotrebu fluida tipa DEXRON III. Obezbeđuje produženi period izmene, u skladu sa preporukama proizvođača transmisije.

TIPIČNE KARAKTERISTIKE

GALAX ATF III	
Izgled	Bistra tečnost
Viskoznost (40°C), mm^2/s	39
Viskoznost (100°C), mm^2/s	7.5
Viskoznost (-20°C), mPa·s	1500
Viskoznost (-40°C), mPa·s	20000
Tačka stinjavanja, °C	-40

PAKOVANJA: 1L, 200L

GALAXMATIC TA C-3

Detroit Diesel Allison C-3

GALAXMATIC TA C-3 je specijalno ulje namenjeno za primenu kao fluid za prenosnike firme Detroit Diesel Allison.

TIPIČNE KARAKTERISTIKE

GALAXMATIC TA C-3		
SAE gradacija	**10W**	**30**
Izgled	Bistra tečnost	
Viskoznost (40°C), mm^2/s	-	125
Viskoznost (100°C), mm^2/s	5	9
Viskoznost (-18°C), mPa·s	2400	-
Tačka stinjavanja, °C	-28	-18

PAKOVANJA: 200L

KOČNE TEČNOSTI

AT – 2

SRPS H.Z2.100 tip 1;
FMVSS 116 DOT 3;
SAE J 1703;
ISO 4925 Class 3

AT – 2 je sintetska (nenaftna) kočna tečnost. Upotrebljava se u hidrauličnim prenosnim mehanizmima za kočenje i hidrauličnim komandama spojnica motornih vozila u skladu sa preporukama njihovih proizvođača i navedenim specifikacijama kvaliteta.

TIPIČNE KARAKTERISTIKE

AT - 2	
Izgled	Bistra tečnost
Viskoznost, (100°C), mm^2/s	1.5
Viskoznost, (-40°C), mm^2/s	1500
Tačka ključanja, °C	205
Vlažna tačka ključanja, °C	140
pH vrednost	7–11.5

PAKOVANJA: 0.25L, 0.5L, 1L, 200L

AT – 4

SRPS H.Z2.100 tip 2;
FMVSS 116 DOT 4;
SAE J 1703;
ISO 4925 Class 4

AT – 4 je sintetska (nenaftna) kočna tečnost. Upotrebljava se u hidrauličnim prenosnim mehanizmima za kočenje i hidrauličnim komandama spojnica motornih vozila u skladu sa preporukama njihovih proizvođača i navedenim specifikacijama kvaliteta.

TIPIČNE KARAKTERISTIKE

AT- 4	
Izgled	Bistra tečnost
Viskoznost, (100°C), mm^2/s	1.5
Viskoznost, (-40°C), mm^2/s	1800
Tačka ključanja, °C	230
Vlažna tačka ključanja, °C,	155
pH vrednost	7–11.5

PAKOVANJA: 0.25L, 0.5L, 1L, 200L

■ DODATNI PROIZVODI ZA MOTORNA VOZILA

GALAX PERKO

PS 8216

PERKO je deterdžentna tečnost sa niskom tačkom mržnjenja, izrađena na bazi alkohola uz dodatak funkcionalnih aditiva. Koristi se u sistemima motornih vozila za pranje i čišćenje vetrobranskog stakla, farova i drugih staklenih površina. Na staklenim površinama ostavlja proziran zaštitni film koji ostaje posle nanošenja na staklo i još neko vreme ga štiti od smrzavanja i zamagljivanja.

TIPIČNE KARAKTERISTIKE

GALAX PERKO	
Izgled	Bistra žuta tečnost
Gustina (15°C), kg/m^3	960
Tacka paljenja, °C	30
Temperatura mržnjenja, °C	-18
pH vrednost	8.0

PAKOVANJA: 1L, 2L, 5L, 200L

GALAX PERKO LETNJI

PS 8227

PERKO LETNJI je deterdžentna tečnost izrađena na bazi vode i alkohola uz dodatak funkcionalnih aditiva. Koristi se u letnjem periodu, u sistemima motornih vozila za pranje i čišćenje vetrobranskog stakla, farova i drugih staklenih površina. Primenjuje se bez razblaživanja i ne deluje na boju, gumu i plastiku.

TIPIČNE KARAKTERISTIKE

GALAX PERKO LETNJI	
Izgled	Bistra žuta tečnost
Gustina (15°C), kg/m³	990
Tačka paljenja, °C	50

PAKOVANJA: 1L, 2L, 5L, 200L

EKOKLIN

PS 8109

EKOKLIN je sredstvo za odmašćivanje na bazi visokokvalitetnih emulgatora i organskih rastvarača. Preporučuje se za odmašćivanje i čišćenje ostataka sirove nafte i njenih derivata, uključujući i najteže frakcije, svih vrsta zamašćenih površina: rezervoara i cisterni, građevinskih mašina, spoljnih površina motora sa unutrašnjim sagorevanjem, mašinskih sklopova, kao i zamašćenih podova remontnih radionica.

TIPIČNE KARAKTERISTIKE

EKOKLIN	
Izgled	Bistra tečnost
Gustina na (20°C), kg/m^3	855
Tacka paljenja, °C	60
pH vrednost 5% emulzije	9.0
Stabilnost emulzije, 2h	stabilna

PAKOVANJA: 1L, 10L, 200L

GALAX DESTILOVANA VODA

SRPS M.E2.011

GALAX DESTILOVANA VODA je voda dobijena postupkom demineralizacije kojoj su uklonjeni svi rastvoreni gasovi, soli, kiseline i baze, talozi soli metala i nekih metalnih oksida, kao i neke rastvorene organske materije. Namenjena je za punjenje i dolivanje u akumulatorima, u rashladnim sistemima vozila, za pegle na paru i svuda gde se zahteva upotreba demineralizovane vode. U industriji se koristi za napajanje kotlova.

TIPIČNE KARAKTERISTIKE

GALAX DESTILOVANA VODA	
Izgled	Bistra, bezbojna tečnost
pH (20°C)	7.0
Provodljivost (µS/cm)	5.0
UT, °dH	0.00 – 0.05

PAKOVANJA: 1L, 200L

■ SREDSTVA ZA HLAĐENJE I ZAŠTITU MOTORA

KORSANTIN 40

SRPS H.Z2.010 Tip 3;
BS 6580;
ASTM D 3306;
AFNOR R 15-601;
SAE J1034

KORSANTIN 40 je rashladno sredstvo za motore sa unutrašnjim sagorevanjem. Izrađen je na bazi monoetilenglikola i odgovarajućih inhibitora korozije. Ne sadrži amine, fosfate i nitrite. Obezbeđuje sigurnu zaštitu rashladnog sistema od mržnjenja, pregrevanja i korozije svih metala i legura koji se nalaze u njegovom sastavu. Spreman je za upotrebu bez razblaživanja. Period zamene je 2 godine.

TIPIČNE KARAKTERISTIKE

KORSANTIN 40	
Izgled	Zeleno-plava tečnost
Gustina, (20°C), g/cm^3	1.07
Tačka mržnjenja, °C	-38
Tačka ključanja, °C	107
pH vrednost	8
Korozija metala u staklu	Zadovoljava

PAKOVANJA: 1L/KG, 4L, 220KG

KORSANTIN 100

SRPS H.Z2.010 Tip 1;
BS 6580;
ASTM D 3306;
AFNOR R 15-601;
SAE J1034

KORSANTIN 100 je koncentrat rashladnog sredstva za motore sa unutrašnjim sagorevanjem. Izrađen je na bazi monoetilenglikola i odgovarajućih inhibitora korozije. Ne sadrži amine, fosfate i nitrite. Pre upotrebe se treba razblažiti vodom. Preporučuje se korišćenje u koncentraciji od 30-50% vol. koncentrata u destilovanoj vodi, čime se obezbeđuje sigurna zaštita rashladnog sistema od mržnjenja, pregrevanja i korozije svih metala i legura koji se nalaze u njegovom sastavu. Period zamene je 2 godine.

TIPIČNE KARAKTERISTIKE

KORSANTIN 100	
Izgled	Zeleno-plava tečnost
Gustina, (20°C), g/cm^3	1.12
Tačka mržnjenja (za smešu K100: voda = 1:1), °C	-38
Tačka ključanja, °C	160
pH vrednost	8
Korozija metala u staklu	Zadovoljava

PAKOVANJA: 1L/KG, 4L, 220KG

KORSANTIN EURO 40

SRPS H.Z2.010 Tip 3; BS 6580;
ASTM D 3306/4985; AFNOR R 15-601;
SAE J1034; BMW N 600 69.0; MAN 324-NF;
MTU MTL 5048; Opel/GM B 040 0240;
VW/Seat/Audi/Škoda TL 774-C (G11);
MB 325.0/325.2; Saab 6901599;
Deutz H-LV 0161 0188; Porsche For 924, 928, 944, 968

KORSANTIN EURO 40 je rashladno sredstvo za motore sa unutrašnjim sagorevanjem, izrađeno na bazi monoetilenglikola i hibridnog paketa inhibitora korozije. Ne sadrži amine, fosfate i nitrite. Obezbeđuje sigurnu zaštitu savremenog rashladnog sistema od mržnjenja, pregrevanja i korozije svih metala i legura koji se nalaze u njegovom sastavu. Spreman je za upotrebu bez razblaživanja. Period zamene je 3 godine.

TIPIČNE KARAKTERISTIKE

KORSANTIN EURO 40	
Izgled	Zeleno-plava tečnost
Gustina, (20°C), g/cm^3	1.07
Tačka mržnjenja, °C	-38
Tačka ključanja, °C	107
Rezervna alkalnost, mL HCl/10mL	7
pH vrednost	8
Korozija metala u staklu	Zadovoljava

PAKOVANJA: 1L/KG, 4L, 220KG

KORSANTIN EURO 100

SRPS H.Z2.010 Tip 1; BS 6580;
ASTM D 3306/4985; AFNOR R 15-601;
SAE J1034; BMW N 600 69.0;
MAN 324-NF; MTU MTL 5048;
VW/Seat/Audi/Škoda TL 774-C (G11); MB 325.0/325.2;
Saab 6901599; Deutz H-LV 0161 0188;
Opel/GM B 040 0240; Porsche For 924, 928, 944, 968

KORSANTIN EURO 100 je koncentrat rashladnog sredstva za motore sa unutrašnjim sagorevanjem, izrađen na bazi monoetilenglikola i hibridnog paketa inhibitora korozije. Ne sadrži amine, fosfate i nitrite. Obezbeđuje sigurnu zaštitu savremenog rashladnog sistema od mržnjenja, pregrevanja i korozije svih metala i legura koji se nalaze u njegovom sastavu. Pre upotrebe se treba razblažiti vodom. Period zamene je 3 godine.

TIPIČNE KARAKTERISTIKE

KORSANTIN EURO 100	
Izgled	Zeleno-plava tečnost
Gustina, (20°C), g/cm^3	1.12
Tačka mržnjenja (za smešu K Euro 100: voda = 1:1), °C	-38
Tačka ključanja, °C	163
Rezervna alkalnost, mL HCl/10mL	15
pH vrednost	8
Korozija metala u staklu	Zadovoljava

PAKOVANJA: 1L/KG, 4L, 220KG

KORSANTIN LONG LIFE 40

SRPS H.Z2.010 Tip 3; BS 6580; ASTM D 3306/4656;
French Standard NFR 15-601; SAE J1034;
NATO Standard S-759; Suzuki; Isuzu; MAN 324-SNF;
Japanese Standard JASO M325/JIS K2234;
Mercedes-Benz 325.3; Ford WSS-M97B44-D;
VW/Seat/Audi/Škoda TL 774-D (G12)/TL 774-F (G12+);
GM-Saab GM 6277M (+B040 1065); Mazda MEZ MN 121 D;
Cummins/Cummins-Wärtsilä IS series &N14/32-9011;
Deutz/MWM 0199-99-1115(2)/0199-99-2091(4));
Renault-Mack 014 GS 17009; Scania TB 1451/TI 2-98 08 13 TB;
John Deere JDMH5

KORSANTIN LONG LIFE 40 je rashladno sredstvo za motore sa unutrašnjim sagorevanjem na bazi monoetilenglikola. Sadrži paket inhibitora korozije nove tehnologije na bazi organskih kiselina (OAT), koji mu obezbeđuje sigurnu zaštitu od korozije svih metalnih delova motora uključujući aluminijumske i gvozdene legure. Sinergizam delovanja mono- i di-karboksilnih kiselina u sredstvu za hlađenje obezbeđuje zaštitu od najmanje 650000 km za komercijalna i 250000 km za putnička vozila. Ne sadrži amine, fosfate , nitrite i silikate. Razvijen je da zadovolji najstrožije zahteve proizvođača vozila. Spreman je za upotrebu bez razblaživanja. Period zamene je 5 godina.

TIPIČNE KARAKTERISTIKE

KORSANTIN LONG LIFE 40	
Izgled	Narandžasto-crvena tečnost
Gustina, (20°C), g/cm^3	1.07
Tačka mržnjenja, °C	-38
Tačka ključanja, °C	107
Rezervna alkalnost, mL HCl/10mL	3
pH vrednost	8-9
Korozija metala u staklu	Zadovoljava

PAKOVANJA: 1L/KG, 4L, 220KG

KORSANTIN LONG LIFE 100

SRPS H.Z2.010 Tip 1; BS 6580; ASTM D 3306/4656;
French Standard NFR 15-601; SAE J1034; NATO Standard S-759;
MAN 324-SNF; Suzuki; Isuzu;
Japanese Standard JASO M325/JIS K2234;
Mercedes-Benz 325.3; Ford WSS-M97B44-D;
VW/Seat/Audi/Škoda TL 774-D (G12)/TL 774-F (G12+);
GM-Saab GM 6277M (+B040 1065); John Deere JDMH5;
Cummins/Cummins-Wärtsilä IS series &N14/32-9011;
Mazda MEZ MN 121D; Scania TB 1451/TI 2-98 08 13 TB;
Deutz/MWM 0199-99-1115(2)/0199-99-2091(4);
Renault-Mack 014 GS 17009;

KORSANTIN LONG LIFE 100 je koncentrat rashladnog sredstva za motore sa unutrašnjim sagorevanjem na bazi monoetilenglikola. Sadrži paket inhibitora korozije nove tehnologije na bazi organskih kiselina (OAT), koji mu obezbeđuje sigurnu zaštitu od korozije svih metalnih delova motora uključujući aluminijumske i gvozdene legure. Sinergizam delovanja mono- i di-karboksilnih kiselina u sredstvu za hlađenje obezbeđuje zaštitu od najmanje 650000 km za komercijalna i 250000 km za putnička vozila. Ne sadrži amine, fosfate , nitrite i silikate. Razvijen je da zadovolji najstrožije zahteve proizvođača vozila. Pre upotrebe se treba razblažiti vodom. Period zamene je 5 godina.

TIPIČNE KARAKTERISTIKE

KORSANTIN LONG LIFE 100	
Izgled	Narandžasto-crvena tečnost
Gustina, (20°C), g/cm^3	1.12
Tačka mržnjenja (za smešu K Long Life 100: voda = 1:1), °C	-38
Tačka ključanja, °C	163
Rezervna alkalnost, mL HCl/10mL	6
pH vrednost	8-9
Korozija metala u staklu	Zadovoljava

PAKOVANJA: 1L/KG, 4L, 220KG

ULJA ZA POLJOPRIVREDNU MEHANIZACIJU

■ UNIVERZALNA TRAKTORSKA ULJA (STOU)

GALAX TRAKTOL MHT PREMIUM

API CF-4/SF;
API GL-4;
ZF TE ML 06B/D/07B;
John Deere J27/JD 20C;
Allison C-4;
Massey Ferguson M1139/M1144/1135/1143/1145;
Ford M2C159-B/M2C134-D;
Ford New Holland Material Specifications 82009201/2/3

GALAX TRAKTOL MHT PREMIUM je vrhunsko, mineralno super traktorsko univerzalno ulje namenjeno za podmazivanje sklopova poljoprivredne mehanizacije: motora, transmisije, hidrauličnog sistema i mokrih (potopljenih) kočnica. Obezbeđuje vrhunske performanse u podmazivanju sklopova kod poljoprivredne mehanizacije u različitim uslovima eksploatacije.

TIPIČNE KARAKTERISTIKE

GALAX TRAKTOL MHT PREMIUM	
SAE gradacija	**10W-30**
Izgled	Bistra tečnost
Viskoznost (100°C), mm^2/s	11.0
Indeks viskoznosti	155
Tačka paljenja, °C	200
Tačka stinjavanja, °C	-33
Viskoznost, CCS (-25°C), mPa·s	6000
TBN, mgKOH/g	9.7

PAKOVANJA: 4L, 10L, 200L

GALAX TRAKTOL MHT

API CD/SE, API GL-4,
Massey Ferguson M1139/M1144/M1135/M1145;
Ford M2C159-B; ZF TE ML 06B&C/07B; IMT

GALAX TRAKTOL MHT je mineralno super traktorsko univerzalno ulje namenjeno za podmazivanje sklopova poljoprivredne mehanizacije: motora, transmisije, hidrauličnog sistema i mokrih (potopljenih) kočnica.

TIPIČNE KARAKTERISTIKE

GALAX TRAKTOL MHT		
SAE gradacija	**15W-30**	**15W-40**
Izgled	Bistra tečnost	
Viskoznost (100°C), mm^2/s	11.5	14.5
Indeks viskoznosti	135	
Tačka paljenja, °C	215	220
Tačka stinjavanja, °C	-27	-30
Viskoznost, CCS (-20°C), mPa·s	3800	6000
TBN, mgKOH/g	8.7	

PAKOVANJA: 4L, 10L, 200L

■ ULJA ZA HIDRAULIKU I TRANSMISIJU TRAKTORA (UTTO)

GALAX TRAKTOL HT PREMIUM

SAE J 300 (SAE 10W-30);
SAE J306 (SAE 80W);
John Deere J20C/D;
Ford M2C134-D;
White Farm (AGCO) Q-1826;
Allison C-4; Case MS 1210;
Caterpillar TO–2; Ford New Holland FNHA-2-C-201.00;
Massey Ferguson M1135/M1141/M1143/M1145

GALAX TRAKTOL HT PREMIUM je vrhunsko mineralno hidraulično - transmisiono ulje koje se koristi u savremenim transmisionim sklopovima, pogonskim osovinama, zupčastim prenosnicima, mokrim (potopljenim) kočnicama i hidrauličnim sistemima.

TIPIČNE KARAKTERISTIKE

GALAX TRAKTOL HT PREMIUM	
SAE gradacija	**10W-30**
Izgled	Bistra tečnost
Viskoznost (100°C), mm²/s	10.0
Viskoznost (-18°C), mPa·s	3500
Viskoznost (-20°C), mPa·s	5000
Indeks viskoznosti	155
Tačka paljenja, °C	220
Tačka stinjavanja, °C	-37

PAKOVANJA: 4L, 10L, 200L

GALAX TRAKTOL HT

Ford M2C-86B;
Massey Ferguson M1135;
John Deere J 14B/C;
IMT; API GL-4

GALAX TRAKTOL HT je mineralno hidraulično - transmisiono ulje namenjeno za podmazivanje visoko opterećene transmisije, diferencijala, hidrauličnih sistema, upravljačkih sistema, i hidrostatičkih sklopova koje se koristi u poljoprivrednoj, građevinskoj i industrijskoj mehanizaciji.

TIPIČNE KARAKTERISTIKE

TRAKTOL HT		
SAE gradacija	**HT 80**	**HT 85W**
Izgled	Bistra tečnost	
Viskoznost (100°C), mm^2/s	11.0	12.0
Viskoznost (-18°C), mPa·s		9000
Indeks viskoznosti	125	
Tačka paljenja, °C	215	220
Tačka stinjavanja, °C	-27	

PAKOVANJA: 4 L, 10L, 200L

FIRE HOSE BOX

ULJA I TEČNOSTI ZA INDUSTRIJU

Ulja za cirkulacione sisteme

Turbinska ulja

Hidraulična ulja

Ulja za klizne staze

Ulja za lance motornih testera

Kompresorska ulja

Ulja za industrijske gasne motore

Ulja za industrijske zupčaste prenosnike

Ulja za prenos toplote

Rashladne tečnosti za prehrambenu industriju

■ ULJA ZA CIRKULACIONE SISTEME

GALAX CIRKOL

SRPS ISO 6743-2 (FC);
SRPS ISO/TR 10481 (FC);
SRPS ISO 6743-4 (HL);
SRPS ISO 11158 (HL);
DIN 51524-1 (HL);
AFNOR NF E 48-603 (HL);
DIN 51517-2 (CL);
SRPS ISO 6743-6 (CKB);
SRPS ISO 12925-1 (CKB)

GALAX CIRKOL su R&O cirkulaciona ulja visokog kvaliteta, mineralne osnove. Sadrže efikasne inhibitore oksidacije i rđe. Proizvode se u gradacijama: ISO VG 2, 10, 15, 22, 32, 46, 68, 100, 150, 220, 320 i 460.

GALAX CIRKOL ulja se koriste u cirkulacionim sistemima pod pritiskom, koji su opremljeni rezervoarima za prečišćavanje (taloženje, filtriranje ili centrifugiranje). Koriste se za podmazivanje kliznih i kotrljajućih ležaja, vretena, lako opterećenih zupčastih prenosnika itd. Za određenu primenu zahteva se određena gradacija viskoznosti.

GALAX CIRKOL 2 je lako ulje, izuzetno visokog kvaliteta, koje se koristi za podmazivanje brzorotirajućih vretena na svim tipovima alatnih mašina, brusnih vretena kod brusilica i sl. Zadovoljava zahteve kvaliteta Livnice Kikinda - LŽTK 505.

GALAX CIRKOL ulja srednjih gradacija viskoznosti se preporučuju za podmazivanje pneumatskog alata uljnom maglom i hidrauličnih sistema koji zahtevaju ulja niske viskoznosti, bez dodataka protiv habanja.

GALAX CIRKOL ulja viših gradacija viskoznosti služe za podmazivanje zupčastih prenosnika i reduktora koji nisu udarno ili teško opterećeni.

ZADOVOLJAVA SPECIFIKACIJE U ZAVISNOSTI OD GRADACIJE:

	SRPS ISO/TR 10481 (FC)	SRPS ISO 11158 (HL)	AFNOR NF E 48-603 (HL)	DIN 51517-2 (CL)	SRPS ISO 12925-1 (CKB)
CIRKOL 2	X				
CIRKOL 10	X	X	X	X	
CIRKOL 15		X	X		
CIRKOL 22	X	X	X	X	
CIRKOL 32	X	X	X	X	X
CIRKOL 46		X	X	X	X
CIRKOL 68		X	X	X	X
CIRKOL 100		X	X	X	X
CIRKOL 150			X	X	X
CIRKOL 220				X	X
CIRKOL 320					X
CIRKOL 460				X	X

TIPIČNE KARAKTERISTIKE

GALAX CIRKOL				
ISO VG	**2**	**10**	**15**	**22**
Izgled	Bistra tečnost			
Viskoznost (40°C), mm^2/s	2.5	10	15	22
Indeks viskoznosti	-	90	95	95
Tačka paljenja, °C, min.	85	140	140	165
Tačka stinjavanja, °C, max.	-18	-30	-21	-21
Zaštita od rđe, test A	prolazi	prolazi	prolazi	prolazi
Deemulzivnost do 3 mL emulzije, minuti, max.	30	30	30	30

GALAX CIRKOL				
ISO VG	**32**	**46**	**68**	**100**
Izgled	Bistra tečnost			
Viskoznost (40°C), mm^2/s	32	46	68	100
Indeks viskoznosti	95	95	95	95
Tačka paljenja, °C, min.	180	185	195	205
Tačka stinjavanja, °C, max.	-18	-15	-15	-12
Zaštita od rđe, test B	prolazi	prolazi	prolazi	prolazi
Deemulzivnost do 3 mL emulzije, minuti	30	30	30	30

GALAX CIRKOL				
ISO VG	**150**	**220**	**320**	**460**
Izgled	Bistra tečnost			
Viskoznost (40°C), mm^2/s	150	220	320	460
Indeks viskoznosti	90	90	90	90
Tačka paljenja, °C, min.	210	220	230	240
Tačka stinjavanja, °C, max.	-9	-9	-9	-9
Zaštita od rđe, test B	prolazi	prolazi	prolazi	prolazi
Deemulzivnost do 3 mL emulzije, minuti	30	30	30	30

PAKOVANJA: 200L

GALAX TURBINSKO ULJE

SRPS ISO 6743- 5 (TGA, TSA); DIN 51515/1 L-TD; BS 489; SRPS ISO 8068

GALAX TURBINSKA ULJA su R&O cirkulaciona ulja, proizvedena od duboko rafinisanih parafinskih baznih ulja, uz dodatak odgovarajućih funkcionalnih aditiva. Namenjena su za potrebe podmazivanja industrijskih parnih, gasnih i vodenih turbina gde se ne zahteva povećana sposobnost podnošenja opterećenja. Koriste se i u svim drugim slučajevima gde proizvođač opreme zahteva ovakav kvalitet maziva. Primarna namena **GALAX TURBINSKIH ULJA** je u turboagregatima, gde ona služe: za podmazivanje ležajeva, za odvođenje toplote sa zagrejanih površina (ležajeva, spojnica), kao hidraulični medijum u regulacionom sistemu turbine, kao zaptivne tečnosti koje sprečavaju prodiranje radnih fluida (gasova, pare i vode) i za zaštitu od rđe i korozije u sistemu podmazivanja. Ukoliko se primenjuju i održavaju na propisan način, **GALAX TURBINSKA ULJA** omogućavaju dugotrajan i pouzdan rad agregata.

TIPIČNE KARAKTERISTIKE

GALAX TURBINSKO ULJE				
ISO VG	**32**	**46**	**68**	**100**
Izgled	Bistra tečnost			
Viskoznost (40°C), mm^2/s	30	44	66	98
Indeks viskoznosti	105	110	100	100
Tačka paljenja, °C	205	210	220	240
Tačka stinjavanja, °C max.	-12	-12	-12	-12
Korozija Cu, 3h/100°C	1a	1a	1a	1a
Zaštita od rđe, test B	prolazi	prolazi	prolazi	prolazi
Deemulzivnost do 3 mL emulzije, minuti	15	15	20	20
Penušanje, mL/mL	0/0 20/0 0/0	0/0 20/0 0/0	0/0 20/0 0/0	0/0 20/0 0/0
Oksidaciona stabilnost, TOST, h do Nb=2mgKOH/g	>4000	>4000	>4000	>4000

PAKOVANJA: 10L, 200L

■ HIDRAULIČNA ULJA

HIDRAULIK HD

SRPS ISO 6743-4 (HM); SRPS ISO 11158 (HM); DIN 51524-2 (HLP);
AFNOR NF E 48 603 (HM);
AFNOR NF E 48-690 i 48-691; DENISON HF-0;
US Steel 127; CINCINNATI MACHINE P-68 (VG 32), P-70 (VG 46) i P69 (VG 68);
EATON VICKERS I-286-S i M-2950-S

HIDRAULIK HD su antihabajuća, monogradna hidraulična ulja, mineralne osnove. Namenjeni su za upotrebu u stacionarnim hidrauličnim sistemima, koji rade pod umerenim opterećenjima, u opsegu radnih temperatura do 80°C. Proizvode se u gradacijama viskoznosti: ISO VG 5, 10, 15, 22, 32, 46, 68, 100, 150, 220, 320 i VG 460.

HIDRAULIK HD ulja nižih gradacija viskoznosti koriste se kao hidraulični medijum u uređajima velike preciznosti i male snage, za podmazivanje delova alatnih mašina, brusnih vretena, u konvertorima obrtnog momenta, hidrauličnim kvačilima i sl.

HIDRAULIK HD ulja srednjih gradacija koriste se kao hidraulični medijum u hidrauličnim sistemima srednjih snaga, opterećenja, pritisaka i temperatura. Koristi se za podmazivanje dizalica, presa i sl. Kod uređaja sa zupčastim pumpama koriste se u oblasti temperatura od 40 do 80°C. (Najširu primenu imaju HIDRAULIK HD 32, 46 i 68).

HIDRAULIK HD ulja viših gradacija koriste se u hidrauličnim sistemima većih snaga i opterećenja, u sistemima u građevinskoj, papirnoj i tekstilnoj industriji.

U ZAVISNOSTI OD GRADACIJE ZADOVOLJAVA SPECIFIKACIJE:

	SRPS ISO 11158 (HM)	DIN 51524-2 (HM)	AFNOR NF E 48-603 (HM)	DENISON HF-0	CINCINNATI MACHINE	USS 127
HIDRAULIK HD 5						
HIDRAULIK HD 10	X	X	X			
HIDRAULIK HD 15	X		X			
HIDRAULIK HD 22	X	X	X	X		
HIDRAULIK HD 32	X	X	X	X	X	X
HIDRAULIK HD 46	X	X	X	X	X	X
HIDRAULIK HD 68	X	X	X	X	X	X
HIDRAULIK HD 100	X	X	X	X		
HIDRAULIK HD 150	X		X			
HIDRAULIK HD 220						
HIDRAULIK HD 320						
HIDRAULIK HD 460						

TIPIČNE KARAKTERISTIKE

HIDRAULIK HD				
ISO VG	**5**	**10**	**15**	**22**
Izgled	Bistra tečnost			
Viskoznost (40°C), mm^2/s	5	10	15	22
Indeks viskoznosti	90	95	95	95
Tačka paljenja, °C, min.	105	130	140	160
Tačka stinjavanja, °C, max.	-30	-30	-20	-20
Penušanje, mL/mL	25/0 50/0 25/0	25/0 50/0 25/0	25/0 50/0 25/0	25/0 50/0 25/0
Zaštita od rđe, test A i B	prolazi	prolazi	prolazi	prolazi
Deemulzivnost do 3 mL emulzije, minuti, max.	30	30	30	30
FZG, prolazi stepen	-	-	-	-

HIDRAULIK HD				
ISO VG	**32**	**46**	**68**	**100**
Izgled	Bistra tečnost			
Viskoznost (40°C), mm^2/s	32	46	68	100
Indeks viskoznosti	95	95	95	95
Tačka paljenja, °C, min.	200	200	200	210
Tačka stinjavanja, °C, max.	-18	-15	-15	-12
Penušanje, mL/mL	25/0 50/0 25/0	25/0 50/0 25/0	25/0 50/0 25/0	25/0 50/0 25/0
Zaštita od rđe, test A i B	prolazi	prolazi	prolazi	prolazi
Deemulzivnost do 3 mL emulzije, minuti, max.	30	30	30	30
FZG, prolazi stepen	10	10	10	10

HIDRAULIK HD				
ISO VG	**150**	**220**	**320**	**460**
Izgled	Bistra tečnost			
Viskoznost (40°C), mm^2/s	150	220	320	460
Indeks viskoznosti	90	90	90	90
Tačka paljenja, °C, min.	220	230	240	245
Tačka stinjavanja, °C, max.	-12	-12	-10	-10
Penušanje, mL/mL	25/0 50/0 25/0	25/0 50/0 25/0	25/0 50/0 25/0	25/0 50/0 25/0
Zaštita od rđe, test A i B	prolazi	prolazi	prolazi	prolazi
Deemulzivnost do 3 mL emulzije, minuti, max.	30	60	60	60
FZG, prolazi stepen	10	-	-	-

PAKOVANJA: 1L (HD 46 i HD 68), 4L, 10L, 200L

HIDRAULIK DHV

SRPS ISO 6743-4 (HV); SRPS ISO 11158 (HV);
DIN 51524-3 (HVLP); AFNOR NF E 48 603 (HV);
AFNOR NF E 48-690 i 48-691; EATON VICKERS M-2950-S

HIDRAULIK DHV su vrhunska multigradna hidraulična ulja visokog indeksa viskoznosti, mineralne osnove. **HIDRAULIK DHV** ulja nalaze najširu primenu u mobilnoj hidraulici i hidrauličnim sistemima koji rade na otvorenom prostoru i trpe velike temperaturne fluktuacije (u građevinarstvu, brodarstvu, rudarstvu itd.). Zahvaljujući visokoj termičkoj stabilnosti i odličnim temperaturno-viskozitetnim karakteristikama, preporučuju se za upotrebu pri ambijentalnim temperaturama od -40 do +50°C i radnim temperaturama do 100°C. Proizvode se u gradacijama viskoznosti: ISO VG 10, 15, 22, 32, 46, 68 i VG 100.

TIPIČNE KARAKTERISTIKE

HIDRAULIK DHV				
ISO VG	**10**	**15**	**22**	**32**
Izgled	Bistra tečnost			
Viskoznost (40°C), mm^2/s	10	15	22	32
Indeks viskoznosti	140	140	140	140
Stabilnost na smicanje, ΔV, %, max.	10	10	10	10
Tačka paljenja, °C	125	150	180	200
Tačka stinjavanja, °C, max.	-42	-42	-42	-35
Penušanje, mL/mL	25/0 50/0 25/0	25/0 50/0 25/0	25/0 50/0 25/0	25/0 50/0 25/0
Zaštita od rđe, test A i B	prolazi	prolazi	prolazi	prolazi
Deemulzivnost do 3 mL emulzije, minuti, max.	30	30	30	30
FZG, prolazi stepen	-	-	-	10

TIPIČNE KARAKTERISTIKE

HIDRAULIK DHV			
ISO VG	**46**	**68**	**100**
Izgled	Bistra tečnost		
Viskoznost (40°C), mm^2/s	46	68	100
Indeks viskoznosti	140	140	140
Stabilnost na smicanje, ΔV, %, max.	10	10	10
Tačka paljenja, °C	210	210	220
Tačka stinjavanja, °C, max.	-35	-30	-27
Penušanje, mL/mL	25/0 50/0 25/0	25/0 50/0 25/0	25/0 50/0 25/0
Zaštita od rđe, test A i B	prolazi	prolazi	prolazi
Deemulzivnost do 3 mL emulzije, minuti, max.	30	60	60
FZG, prolazi stepen	10	10	10

PAKOVANJA: 10L, 200L

POCLAIN FLUID

SRPS ISO 6743-4 (HV);
SRPS ISO 11158 (HV);
DIN 51524-3 (HVLP);
AFNOR NF E 48-603 (HV);
CASE POCLAIN P11032-03J

POCLAIN FLUID je specijalno, mineralno, hidraulično ulje visokog kvaliteta, koje se koristi u mobilnim hidrauličnim sistemima.

TIPIČNE KARAKTERISTIKE

POCLAIN FLUID	
Izgled	Bistra tečnost
Viskoznost (40°C), mm^2/s	49.0
Viskoznost (100°C), mm^2/s, min.	8.5
Indeks viskoznosti	150
Tačka paljenja, °C	200
Tačka stinjavanja, °C	-36

PAKOVANJA: 10L, 200L

GALAX FLUID 125

VOITH 3.625-6.052d;
VOITH 3.90-8;
MTU 3.3.1;
TURBO SPOJNICE TIPA R, S, TP i T

GALAX FLUID 125 je specijalno ulje za hidraulične spojnice, sa poboljšanim EP svojstvima i visokom zaštitom od korozije obojenih i neobojenih metala. Koristi se za hidrodinamičke sisteme prenosa, za sve hidrodinamičke prenosnike, sa ili bez zupčanika, regulacione spojnice, reduktore sa konvertorima momenta, kao i za razne druge hidraulične uređaje i spojnice.

TIPIČNE KARAKTERISTIKE

GALAX FLUID 125	
ISO VG	**32**
Izgled	Bistra tečnost
Viskoznost (40°C), mm^2/s	29-35
Viskoznost (100°C), mm^2/s	5.5
Indeks viskoznosti	90
Tačka paljenja, °C	210
Tačka stinjavanja, °C	-30
Deemulzivnost do 40/37/3, minuti, max.	30

PAKOVANJA: 200L

■ ULJA ZA KLIZNE STAZE

EFEKTOL

SRPS ISO 6743-4 (HG); CINCINNATI MACHINE P53 (VG 32); P47 (VG 68); P50 (VG 220)

EFEKTOLI su ulja namenjena za podmazivanje linearnih i kružnih vođica, horizontalnih i vertikalnih kliznih staza, kao i vretena za prenos radnog posmaka i umereno opterećenih pužnih prenosnika sa prekidom u radu. Opšte pravilo za primenu **EFEKTOLA** je da se gradacije VG 32, 46, 68 i 100 koriste za podmazivanje horizontalnih kliznih staza, a VG 100, 150 i 220 za podmazivanje vertikalnih, teško opterećenih kliznih staza.
EFEKTOL 32 je lako ulje koje se koristi u centralnim sistemima za podmazivanje hidrauličnih pumpi i horizontalnih kliznih staza. To je ulje koje istovremeno služi kao hidraulični medijum i ulje za klizne staze.
EFEKTOL 68 je ulje za podmazivanje horizontalnih kliznih staza mašina alatljika, kao i za podmazivanje brusilica Livnice željeza i tempera KIKINDA.
EFEKTOL 220 je teško ulje za podmazivanje vertikalnih kliznih staza alatnih mašina. Prisustvo adhezionih dodataka sprečava curenje, pa se koristi za podmazivanje vertikalnih kliznih staza.

TIPIČNE KARAKTERISTIKE

EFEKTOL						
ISO VG	**32**	**46**	**68**	**100**	**150**	**220**
Izgled	Bistra tečnost					
Viskoznost (40°C), mm^2/s	32	46	68	100	150	220
Indeks viskoznosti	95	95	95	95	90	90
Tačka paljenja, °C, min.	190	200	210	210	220	225
Tačka stinjavanja, °C, max.	-15	-15	-10	-10	-10	-10

PAKOVANJA: 10L, 200L

EFEKTOL 68P

SRPS ISO 6743-4 (HG);
SRPS ISO 11158 (HG);
SRPS ISO 6743-13 (GA);
ISO 19378 (GA);
Cincinnati Machine P47

EFEKTOL 68P je mineralno ulje namenjeno za podmazivanje kliznih staza i vođica, kao i vretena za prenos radnog posmaka i umereno opterećenih pužnih prenosnika sa prekidom u radu. Poseduje visoku oksidacionu i termičku stabilnost, odlične mazive karakteristike, poboljšanu prionljivost, efikasno štiti od pojave rđe i korozije, sprečava stick-slip pojave i brzo se odvaja od vode.

TIPIČNE KARAKTERISTIKE

EFEKTOL 68P	
ISO VG 68	
Izgled	Bistra tečnost
Gustina (15°C), kg/m^3	880
Viskoznost (40°C), mm^2/s	68.0
Indeks viskoznosti	95
Tačka paljenja, °C	200
Tačka stinjavanja, °C	-10
FZG test, stepen prolazi	10
Deemulzivnost, (43-37-0) na 54°C, min.	30

PAKOVANJA: 200L

■ ULJA ZA LANCE MOTORNIH TESTERA

GALAX TESTEROL

SRPS ISO 6743-1 (L-AC);
PS 04.01.13

GALAX TESTEROL je mineralno ulje za podmazivanje lanaca motornih testera svih tipova. Proizvedeno je od mineralnih baznih ulja, uz dodatak funkcionalnih aditiva, koji štite lance motornih testera od habanja i pojave rđe i korozije. Ne koristi se za podmazivanje motora testera. Za tu svrhu se preporučuje **GALAX DITAKTOL ULTRA**.

TIPIČNE KARAKTERISTIKE

GALAX TESTEROL	
Izgled	Bistra smeđa tečnost
Gustina (15°C), kg/m^3	880
Viskoznost (40°C), mm^2/s	87
Indeks viskoznosti	80
Tačka paljenja, °C	250
Tačka stinjavanja, °C	-18

PAKOVANJA: 1L, 4L, 10L, 200L

■ ULJA ZA KOMPRESORE
■ ULJA ZA RASHLADNE KOMPRESORE

KOMPRESOL RN

SRPS ISO 6743-3 (DRA);
DIN 51503-1 (KAA i KC);
BS 2626

KOMPRESOL RN su grupa mineralnih kompresorskih ulja srednjeg indeksa viskoznosti. Proizvedeni su od usko sečenih frakcija solventno rafinisanih naftenskih mineralnih ulja, niske tačke stinjavanja. Koriste se u industrijskim rashladnim uređajima, koji kao rashladni medijum koriste amonijak ili halogenovane ugljovodonike.

TIPIČNE KARAKTERISTIKE

KOMPRESOL RN			
ISO VG	**32**	**46**	**68**
Izgled	Bistra tečnost		
Viskoznost (40°C), mm^2/s	32	46	68
Tačka paljenja, °C, min.	175	185	190
Tačka stinjavanja, °C	-40	-36	-34

PAKOVANJA: 10L, 200L

■ ULJA ZA VAZDUŠNE KOMPRESORE

KOMPRESOL V

ISO 6743-3;
DIN 51506 (VDL)

KOMPRESOL V su bespepelna, mineralna ulja za podmazivanje klipnih i rotacionih vazdušnih kompresora, sa temperaturom vazduha na izlazu do 220°C. Proizvode se od duboko rafinisanih mineralnih ulja, malog koksnog ostatka, uz dodatak efikasnih inhibitora oksidacije i rđe.

TIPIČNE KARAKTERISTIKE

KOMPRESOL V							
ISO VG	**32**	**46**	**68**	**100**	**150**	**220**	**320**
Izgled	Bistra tečnost						
Viskoznost (40°C), mm^2/s	32	46	68	100	150	220	320
Indeks viskoznosti	95	95	95	95	95	93	91
Tačka paljenja, °C	190	200	210	210	210	220	240
Tačka stinjavanja, °C, max.	-12	-12	-9	-9	-6	-6	-6

PAKOVANJA: 10L, 200L

■ ULJA ZA INDUSTRIJSKE GASNE MOTORE

GALAX GEO

NEMA ZVANIČNIH SPECIFIKACIJA

GALAX GEO je bespepelno mineralno ulje namenjeno za podmazivanje većine dvotaktnih gasnih motora (turbošaržiranih i sa prirodnim usisavanjem), koji kao gorivo koriste prirodni gas. Preporučuje se i za neke od umereno opterećenih četvorotaktnih gasnih motora, kao što su: Cat 398TA, Cat 399TA, Cat 3412TA, Waukesha VGF i Dresser Rand 412 KVS. Pruža izvanrednu zaštitu od stvaranja naslaga, habanja, oksidacije i nitracije ulja. Često se koristi i za podmazivanje gasnih kompresora koji transportuju prirodni gas, a koji su integrisani u sistem sa gasnim motorom, ukoliko je propisano mazivo ovde navedenog kvaliteta.

TIPIČNE KARAKTERISTIKE

GALAX GEO		
SAE gradacija	**SAE 30**	**SAE 40**
Izgled	Bistra tečnost	
Viskoznost (100°C), mm^2/s	10.6	13.6
Indeks viskoznosti	98	95
Tačka paljenja, °C	240	260
Tačka stinjavanja, °C	-20	-18
TBN, mgKOH/g	2.3	2.3
Sulfatni pepeo, %	<0.01	<0.01

PAKOVANJA: 200L

GALAX GEO LA

API CF

GALAX GEO LA je niskopepelno mineralno ulje, nivoa kvaliteta API CF, namenjeno za podmazivanje industrijskih gasnih motora, koji kao gorivo koriste prirodni gas. Pruža izvanrednu zaštitu od stvaranja naslaga, habanja, oksidacije i nitracije ulja. Mazivo sadrži manje od 300 ppm fosfora i time zadovoljava stroge zahteve proizvođača katalizatora. Preporučuje se za podmazivanje četvorotaktnih industrijskih gasnih motora (turbošaržiranih i sa prirodnim usisavanjem) većine najpoznatijih svetskih proizvođača opreme, među kojima su i: Caterpillar (sve serije, Ruston, Perkins), Waukesha (Cogeneration), Wartsila, Jenbacher, MWM Deutz, MDE Decentrale Energiesysteme, MAN B&W, Guascor, Dresser-Rand kategorija II i III, Rolls Royce (bivši Ulstein Bergen) i drugi.

Koristi se i za podmazivanje gasnih kompresora koji transportuju prirodni gas, a koji su integrisani u sistem sa gasnim motorom, ukoliko je propisano mazivo ovde navedenog kvaliteta.

TIPIČNE KARAKTERISTIKE

GALAX GEO LA		
SAE gradacija	**SAE 30**	**SAE 40**
Izgled	Bistra tečnost	
Viskoznost (100°C), mm^2/s	11	14.5
Indeks viskoznosti	100	95
Tačka paljenja, °C	240	260
Tačka stinjavanja, °C	-23	-18
TBN, mgKOH/g	5.2	5.2
Sulfatni pepeo, %	0.48	0.48

PAKOVANJA: 200L

■ ULJA ZA INDUSTRIJSKE ZUPČASTE PRENOSNIKE

KOMPAUND ASP

SRPS ISO 6743-6 (CKC/CKD); SRPS ISO 12925-1 (CKC/CKD;) AISE/USS 224; DIN 51517-3 (CLP); AGMA 9005-E02 (EP); DAVID BROWN S1.53.101; CINCINNATI MACHINE EP Gear Oils

KOMPAUND ASP su EP mineralna ulja premijum kvaliteta. Koriste se za podmazivanje zatvorenih industrijskih zupčastih prenosnika, koji rade u uslovima ekstremnih pritisaka (>500MPa), uz pojavu udarnih opterećenja, u opsegu stabilizovanih temperatura od -16°C do 120°C. Preporučuje se za podmazivanje industrijskih zupčastih prenosnika svih tipova ozubljenja, uključujući i pužne prenosnike, kao i za podmazivanje visoko opterećenih ležajeva.
KOMPAUND ASP je proizveden po novoj tehnologiji, sadrži ekstremno malu količinu hlora, čime je isključena pojava emisije merkaptana i sličnih jedinjenja.

TIPIČNE KARAKTERISTIKE

KOMPAUND ASP								
ISO VG	**68**	**100**	**150**	**220**	**320**	**460**	**680**	**1000**
Izgled	Bistra tečnost							
Viskoznost (40°C), mm^2/s	68	100	150	220	320	460	680	1000
Indeks viskoznosti	95	95	95	90	90	90	90	90
Tačka paljenja, °C, min.	205	205	235	235	235	235	235	235
Tačka stinjavanja, °C	-25	-20	-18	-15	-12	-10	-9	-9
Penušanje, mL/mL	Ne peni							
Deemulzivnost, slobodna voda, mL, max. Emulzija, mL, max.	80 1.0							
Zaštita od rđe, test B	Prolazi							
Korozija Cu trake, 3h/100°C	1							
FZG, prolazi stepen	12							

PAKOVANJA: 10L, 200L

■ ULJA ZA PRENOS TOPLOTE

GALAX TERM

SRPS ISO 6743/12;
ISO L-QC;
DIN 51522

GALAX TERM je ulje za prenos toplote. Proizvodi se u dve gradacije viskoznosti: ISO VG 32 i ISO VG 100. Koriste se u zatvorenim grejnim sistemima sa ili bez cirkulacije, u oblasti temperatura od –10°C do 320°C.

TIPIČNE KARAKTERISTIKE

GALAX TERM		
ISO VG	**32**	**100**
Izgled	Bistra tečnost	
Gustina, (15°C), g/cm^3	870	885
Indeks viskoznosti	95	95
Viskoznost (40°C), mm^2/s	32	100
Tačka paljenja, °C	200	225
Voda,%	ne sadrži	

PAKOVANJA: 10L, 200L

■ RASHLADNE TEČNOSTI ZA PREHRAMBENU INDUSTRIJU

SPECIAL FLUID PG-35

SPECIAL FLUID PG-35 je sredstvo za razmenu toplote na bazi propilenglikola. Primenjuje se u mnogobrojnim industrijskim aplikacijama, gde je bitna dobra termička provodljivost, visoka specifična toplota, nezapaljivost, kompatibilnost sa raznim materijalima i veoma niska toksičnost (prehrambena industrija). Ne sadrži amine, fosfate, silikate, nitrate i nitrite što doprinosi bezbednijoj životnoj sredini.

TIPIČNE KARAKTERISTIKE

SPECIAL FLUID PG-35	
Izgled	Bistra tečnost
Gustina (20°C), g/cm^3	1.05
Tačka mržnjenja, °C	-35
Tačka ključanja, °C	107
pH vrednost	9
Korozija metala u staklu	Zadovoljava

PAKOVANJE: 220KG

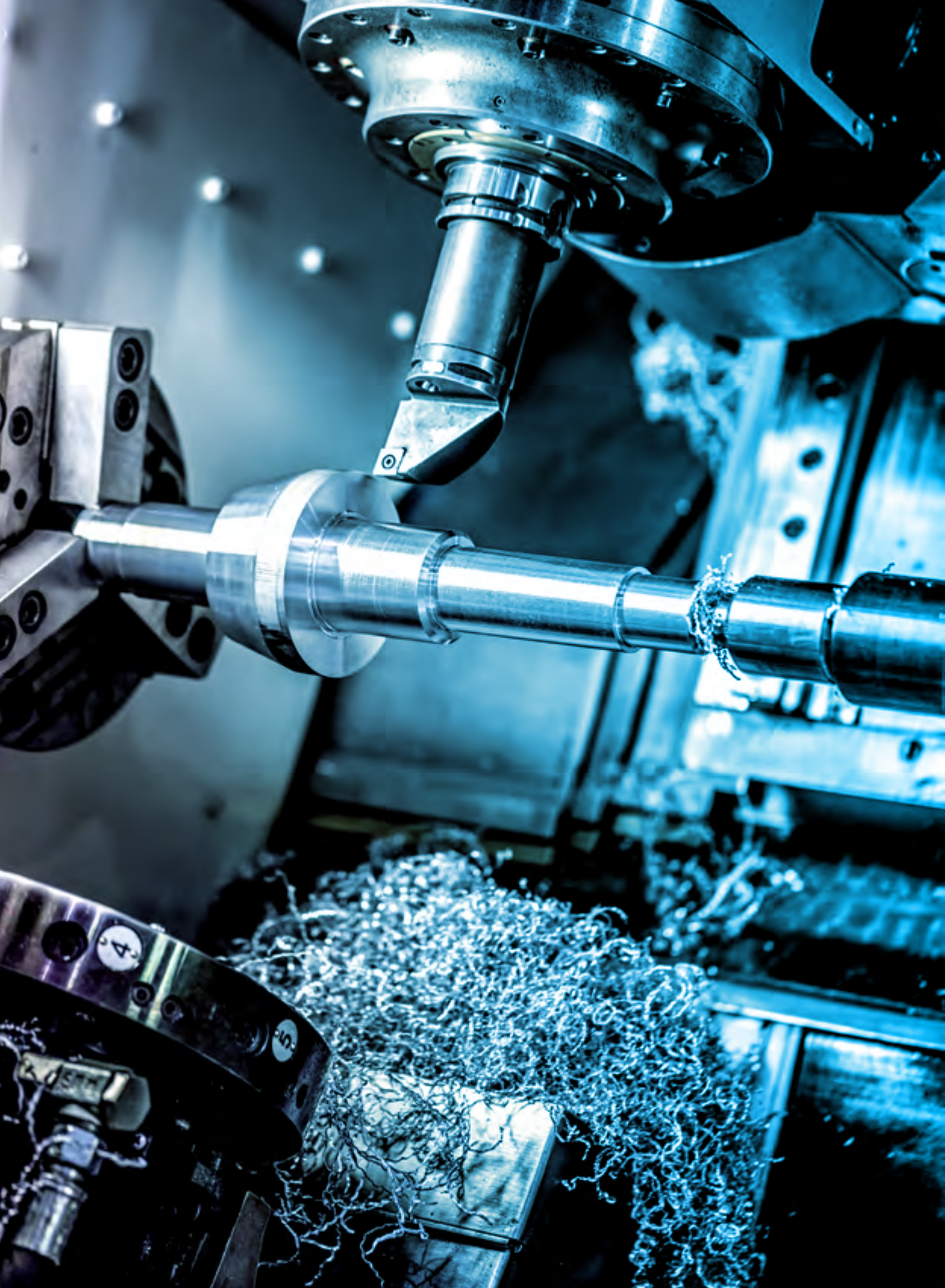

SREDSTVA ZA HLAĐENJE I PODMAZIVANJE PRI OBRADI METALA

Emulziona i vodorastvorna sredstva

Rezna ulja

Sredstva za termičku obradu metala

■ EMULZIONA I VODORASTVORNA SREDSTVA
■ MINERALNA EMULZIONA ULJA

UBA 5

SRPS ISO 6743-7;
ISO L-MAD;
DB 6767;
FIAT St. 56380

UBA 5 je emulziono ulje visokog kvaliteta koje sa vodom gradi mlečne emulzije. Koristi se u operacijama obrade čelika, sivog liva i lakih i obojenih metala. Primenjuje se u koncentracijama od 3-6% u zavisnosti od vrste obrade i materijala.

TIPIČNE KARAKTERISTIKE

UBA 5	
Izgled	Bistra tečnost
Sadržaj ulja	>60%
Stabilnost, 24h (4% emulzije)	Stabilna, mlečno bela
pH vredost (4% emulzije)	9
Herbert test (4% emulzije)	0/0-0
Cu traka, 3h, 50°C(4% emulzije)	1a

PAKOVANJA: 10L, 200L

POLUSINTETIČKA EMULZIONA SREDSTVA

UBA BIOSINT

SRPS ISO 6743-7;
ISO L-MAF;
DB 6732

UBA BIOSINT je koncentrat za polusintetsku biostabilnu emulziju. Koristi se u svim operacijama obrade čelika, obojenih (izuzev aluminijuma i njegovih legura) i neobojenih metala. Primenjuje se u koncentracijama od 3-6% zavisno od vrste obrade i materijala.

TIPIČNE KARAKTERISTIKE

UBA BIOSINT	
Izgled	Bistra tečnost
Izgled (2% emulzije)	Prozirna do opalescentna tečnost
Stabilnost, 24h (2% emulzije)	Stabilna
pH vredost (2% emulzije)	9
Herbert test (2% emulzije)	0/0-0
Cu traka, 3h, 50°C(2% emulzije)	1a

PAKOVANJA: 10L, 200L

ANTOLIN B

SRPS ISO 6743-7;
ISO L-MAG; DB 6731

ANTOLIN B je sintetsko vodorastvorno sredstvo za obradu metala, bez nitrita. Najširu primenu nalazi kod obrade čelika, obojenih i neobojenih metala u uslovima srednjh veličina otpora i temperatura rezanja. Primenjuje se u koncentracijama od 2.5-6.0% zavisno od vrste obrade i materijala.

TIPIČNE KARAKTERISTIKE

ANTOLIN B	
Izgled	Bistra tečnost
Izgled rastvora (2% rastvora)	Proziran, pravi rastvor
Stabinost , 24h (2% rastvora)	Stabilan
pH vredost (2% rastvora)	9
Herbert test (2% rastvora)	0/0-0
Cu traka, 3h, 50°C (2% rastvora)	1a

PAKOVANJA: 10L, 200L

BRUSOGRIND

SRPS ISO 6743-7;
ISO L-MAG; DB 6735

BRUSOGRIND je sintetsko vodorastvorno sredstvo za obradu metala na bazi nitrita. Najširu primenu nalazi pri operaciji brušenja metala. Primenjuje se u koncentracijama od 2-5% u zavisnosti od vrste obrade i materijala.

TIPIČNE KARAKTERISTIKE

BRUSOGRIND	
Izgled	Bistra tečnost
pH vredost (2% rastvora)	9
Penušanje (10% rastvora)	Ne peni
Herbert test (2% rastvora)	0/0-0
Cu traka, 3h, 50°C (2%rastvora)	1a

PAKOVANJA: 10L, 200KG

Pregled oblasti primene sintetičkih sredstava dat je u Tabeli 3.

Tabela 3. **PREGLED OBLASTI PRIMENE SINTETSKIH SREDSTAVA**

Operacije \ Materijali	Niskolegirani čelici	Visokolegirani čelici	Obojeni metali
	BRUSOGRIND	**ANTOLIN B**	
Struganje	-	4 – 6%	4 – 6%
Rezanje	-	4 – 6%	4 – 6%
Bušenje	-	4 – 6%	4 – 6%
Glodanje	-	4 – 6%	4 – 6%
Rezanje navoja	-	4 – 6%	4 – 6%
Razvrtanje	-	4 – 6%	4 – 6%
Brušenje	2.5 – 3.5%	2.5 – 3.5%	2.5 – 3.5%

BIOCID RNB

BIOCID RNB je baktericid i fungicid širokog spektra dejstva. U koncentracijama od 0.5-1.0% se koristi za dezinfekciju mašina, rezervoara i centralnih sistema, posle čega ih je potrebno isprati vodom. U koncentracijama od 0.2-0.5% se koristi kao baktericid. Direktno se dodaje u radne emulzije.

TIPIČNE KARAKTERISTIKE

BIOCID RNB	
Izgled	Bistra tečnost
Gustina, (20°C), kg/m^3	110
pH (1% rastvor)	10

PAKOVANJA: 10L, 200L

REZOL EN

SRPS ISO 6743-7;
ISO L-MHE

REZOL EN spada u grupu neaktivnih ulja za rezanje. To je nova generacija ekološki prihvatljivih ulja za rezanje koja ne sadrže hlorovane parafine. U odnosu na konvencionalna, rezna ulja pokazuju veću efikasnost pri obradi. Proizvode se u sledećim viskoznim gradacijama: ISO VG 10, 15, 22, 32, 46.

TIPIČNE KARAKTERISTIKE

REZOL EN					
ISO VG	**10**	**15**	**22**	**32**	**46**
Izgled	Bistra tečnost				
Viskoznost, (40°C), mm^2/s	10	15	22	32	46
Tačka paljenja, °C	110	130	160	180	200
Opterećenje svarivanja, kg	200	200	200	200	200
Cu traka, 3h, 100°C	1a	1a	1a	1a	1a

PAKOVANJA: 10L, 200L

REZOL REA

SRPS ISO 6743-7;
ISO L-MHF

REZOL REA je nova generacija ekološki prihvatljivih, aktivnih ulja za rezanje koja ne sadrže hlorovane parafine. Pokazuju veću efikasnost pri obradi u odnosu na konvencionalna ulja. Proizvode se u sledećim viskoznim gradacijama ISO VG 10, 15, 22, 32, 46.

TIPIČNE KARAKTERISTIKE

REZOL REA					
ISO VG	**10**	**15**	**22**	**32**	**46**
Izgled	Bistra tečnost				
Viskoznost, (40°C), mm^2/s	10	15	22	32	46
Tačka paljenja, °C	110	130	160	180	200
Opterećenje svarivanja, kg	350	350	350	350	350
Cu traka, 3h, 100°C	4c	4c	4c	4c	4c

PAKOVANJA: 10L, 200L

ULJA ZA TERMIČKU OBRADU METALA

UTO EXTRA

SRPS ISO 6743-14;
ISO L-U;
FIAT St.56574

UTO EXTRA su visokokvalitetna ulja za kaljenje. Koriste se u otvorenim i zatvorenim sistemima. Proizvode se u sledećim gradacijama ISO VG 22, 32, 46, 55.

TIPIČNE KARAKTERISTIKE

UTO EXTRA				
ISO VG	**22**	**32**	**46**	**55**
Izgled	Bistra tečnost			
Viskoznost, (40°C), mm^2/s	22	32	46	55
Tačka paljenja, °C	190	200	200	200
Sadržaj koksa, %	0.5	0.5	0.5	0.5
Kiselinski broj, mg KOH/g	0.15	0.15	0.15	0.15

PAKOVANJA: 10L, 200L

UTO EXTRA E

SRPS ISO 6743-14;
ISO L-U; FIAT St. 56574

UTO EXTRA E su visokokvalitetna ulja za kaljenje. Proizvode se u sledećim gradacijama ISO VG 22, 32, 46, 55. Ova ulja se koriste tamo gde je posle kaljenja potrebno ispiranje kaljenih komada vodom.

TIPIČNE KARAKTERISTIKE

UTO EXTRA E				
ISO VG	**22**	**32**	**46**	**55**
Izgled	Bistra tečnost			
Viskoznost, (40°C), mm^2/s	22	32	46	55
Tačka paljenja, °C	190	200	200	200
Sadržaj koksa, %	0.5	0.5	0.5	0.5
Kiselinski broj, mg KOH/g	0.15	0.15	0.15	0.15

PAKOVANJA: 10L, 200L

SREDSTVA ZA PRIVREMENU ANTIKOROZIONU ZAŠTITU

Antikoroziona ulja

PROTEKTOL A

INTERNA SPECIFIKACIJA

PROTEKTOL A je vrlo lako antikoroziono ulje izrađeno na bazi mineralnog ulja i antikorozionih aditiva. Posebno je pogodno za zaštitu sistema za dovod i raspodelu goriva, rezervoara za gorivo, kao i za kalibrisanje i zaštitu BOSCH pumpi. Primenjuje se na čiste i suve metalne površine nalivanjem, uranjanjem, isplakivanjem, prskanjem i premazivanjem.
Pripada II grupi zapaljivosti (SRPS Z.C0 007), klasa opasnosti Fx II B Fu, pa je potrebno primeniti sve zakonski propisane i druge potrebne mere za rad sa lako zapajlivim supstancama.

TIPIČNE KARAKTERISTIKE

PROTEKTOL A	
Izgled	Bistra tečnost
Gustina (20°C), kg/m^3	870
Viskoznost (20°C), mm^2/s	6.5
Tačka paljenja, °C, min.	55

PAKOVANJA: 200L

PROTEKTOL 3001 N

SNO 2139

PROTEKTOL 3001 N je srednje antikoroziono ulje opšte namene, posebno pogodno za zaštitu oružja i sličnih mehanizama. Pogodno je za zaštitu i podmazivanje i ostalih mehanizama kod kojih je važna pokretljivost delova na niskim temperaturama.

TIPIČNE KARAKTERISTIKE

PROTEKTOL 3001 N	
Izgled	Bistra tamna tečnost
Gustina (20°C), g/cm^3	900
Tačka paljenja, °C, min.	120
Viskoznost (50°C), mm^2/s	30
Tačka stinjavanja, °C, min.	- 35

PAKOVANJA: 10L, 200L

OPERATOL DW

Interna specifikacija

OPERATOL DW je lako antikoroziono ulje posebno pogodno za međuoperacijsku zaštitu metalnih delova i sklopova u industriji. Pored specifičnih antikorozionih dodataka pogodnih za međuoperacijsku zaštitu sadrži i supstance za potiskivanje vode sa površine metala.

TIPIČNE KARAKTERISTIKE

OPERATOL DW	
Izgled	Bistra tečnost
Gustina (20°C), kg/m³	Navodi se
Tačka paljenja, °C, min	90

PAKOVANJA: 200L

MAZIVE MASTI

Litijumske masti

Aluminijumske kompleksne masti

■ LITIJUMSKE MASTI

LUMA

SRPS/ISO 6743/0; ISO L-XCCDA;
SRPS B.H3.634; ZASTAVA 955580 klasa I mast I

LUMA mast je litijumska višenamenska mast. Koristi se za podmazivanje kliznih i kotrljajućih ležaja i drugih pokretnih mašinskih sklopova u opsegu radnih temperatura od –30°C do 120°C. LUMA mast ima široku primenu kako u raznim industrijskim postrojenjima i uređajima, tako i kod motornih vozila, transportnih sredstava, poljoprivredne i građevinske mehanizacije.
LUMA 0 i LUMA 1 su pogodne za centralne sisteme podmazivanja. Posebno su pogodne za primenu na niskim temperaturama.
LUMA 2 i LUMA 3 su pogodne za podmazivanje u uslovima manjih radnih brzina, povišenih temperatura i visokih opterećenja

TIPIČNE KARAKTERISTIKE

LUMA	0	1	2	3
NLGI gradacija	0	1	2	3
Izgled	Zelena mast			
Tačka kapanja, °C	165	175	180	185
Ispirljivost na: 37.8°C 79.4°C	15 25	10 20	5 15	3 10
Oksidaciona stabilnost, kPa	34.3			

PAKOVANJA: 0: 170KG; 1 I 3: 15KG, 170KG; 2: 0.6KG, 4KG, 15KG, 170KG

LUMA EP

SRPS/ISO 6743/0; ISO L-XCCEB; SRPS B.H3.624

LUMA EP mast je litijumska višenamenska mast sa dodatkom EP aditiva za poboljšanje podnošenja visokih pritisaka. Koristi se za podmazivanje kliznih i kotrljajućih ležaja i drugih pokretnih mašinskih sklopova u opsegu radnih temperatura od –30°C do 120°C, koji rade pod visokim pritiscima i opterećenjima.
LUMA 0 EP i LUMA 1 EP su pogodne za centralne sisteme podmazivanja. Posebno su pogodne za primenu na niskim temperaturama.
LUMA 2 EP i LUMA 3 EP su pogodne za podmazivanje svih teško opterećenih delova mašina i uređaja kako u industrijskim pogonima tako i kod transportnih sistema i mehanizacije.

TIPIČNE KARAKTERISTIKE

LUMA EP	**0**	**1**	**2**	**3**
NLGI gradacija	**0**	**1**	**2**	**3**
Izgled	Tamno žuta mast			
Tačka kapanja, °C	165	175	180	185
Ispirljivost na: 37.8°C 79.4°C	15 25	10 20	5 15	3 10
Oksidaciona stabilnost, kPa	34.3			
Habanje, mm	0.5			
Sila svarivanja, N	3000			

PAKOVANJA: 0: 170KG; 1 I 3: 15KG, 170KG; 2: 0.6KG, 4KG, 15KG, 170KG

LUMA NANO EP

ISO L-XCCEB; SRPS B.H3.624

LUMA NANO EP mast je litijumska višenamenska mast sa dodatkom EP aditiva za poboljšanje podnošenja visokih pritisaka. Koristi se za podmazivanje kliznih i kotrljajućih ležaja i drugih pokretnih mašinskih sklopova u opsegu radnih temperatura od –30°C do 110°C, koji rade pod visokim pritiscima i opterećenjima.
LUMA NANO 0 EP i LUMA NANO 1 EP su pogodne za centralne sisteme podmazivanja. Posebno su pogodne za primenu na niskim temperaturama.
LUMA NANO 2 EP i LUMA NANO 3 EP su pogodne za podmazivanje svih teško opterećenih delova mašina i uređaja kako u industrijskim pogonima tako i kod transportnih sistema i mehanizacije.

TIPIČNE KARAKTERISTIKE

LUMA NANO EP	**0**	**1**	**2**	**3**
NLGI gradacija	**0**	**1**	**2**	**3**
Izgled	Mrka mast			
Tačka kapanja, °C	165	175	180	185
Ispirljivost na: 37.8°C 79.4°C	15 25	10 20	5 15	3 10
Oksidaciona stabilnost, kPa	34.3			
Habanje, mm	0.6			
Sila svarivanja, N	4500			

PAKOVANJA: 0: 170KG; 1 I 3: 15KG, 170KG; 2: 0.6KG, 4KG, 15KG, 170KG

LUMA 2M

SRPS ISO 6743/0; ISO L-XCCDA 2; DBL 680400

LUMA 2M je litijumska višenamenska mast sa dodatkom koloidnog molibden-disulfida. Koristi se za podmazivanje kliznih i kotrljajućih ležaja i drugih pokretnih mašinskih sklopova u opsegu radnih temperatura od –30°C do 120°C. U kraćim vremenskim intervalima može se koristiti i na temperaturama do 170°C. Posebno je pogodna za podmazivanje sklopova kod kojih dolazi do velikog kliznog trenja.

TIPIČNE KARAKTERISTIKE

LUMA 2M	
NLGI gradacija	**2**
Izgled	Mrka mast
Tačka kapanja, °C	170
Sila svarivanja, N	2200

PAKOVANJA: 15KG, 170KG

LUMA 2M/EP

SRPS ISO 6743/0;
ISO L-XCCEB2;
SRPS B.H3.666;
ZASTAVA 955580 (klasa II)

LUMA 2M/EP je litijumska višenamenska mast sa dodatkom EP, antioksidacionih i antikorozionih aditiva. Koristi se za podmazivanje kliznih i kotrljajućih ležaja i drugih pokretnih mašinskih sklopova u opsegu radnih temperatura od –30°C do 120°C. Posebno je pogodna za podmazivanje sklopova kod kojih dolazi do velikog trenja. Primenjuje se za podmazivanje sistema upravljanja (spona) kardanskih i homokinetičkih zglobova motornih vozila.

TIPIČNE KARAKTERISTIKE

LUMA 2M/EP	
NLGI gradacija	**2**
Izgled	Mrka mast
Tačka kapanja, °C	180
Sila svarivanja, N	3550

PAKOVANJA: 170KG

■ ALUMINIJUMSKE KOMPLEKSNE MASTI

ALKOMA

SRPS/ISO 6743/0;
ISO L-XCFHA

ALKOMA je aluminijum kompleksna mast sa dodatkom antioksidacionih i antikorozionih aditiva. Koristi se za podmazivanje kliznih i kotrljajućih ležajeva i srednje opterećenih mašinskih sklopova u opsegu radnih temperatura od –30°C do 140°C. Posebno je pogodna za korišćenje u prisustvu vode ili vodene pare. Zbog izuzetne trajnosti koristi se i za trajno podmazivanje ležaja tj. jedno punjenje podmazuje ležaj dok isti traje.

TIPIČNE KARAKTERISTIKE

ALKOMA	0	1	2	3
NLGI gradacija	0	1	2	3
Izgled	Žuta mast			
Oksidaciona stabilnost, kPa	29			
Tačka kapanja, °C	200	210	220	220
Promena pen. nakon valjanja,%	7	8	10	12

PAKOVANJA: 0: 170KG; 1 I 3: 15KG, 170KG; 2: 0.6KG, 4KG, 15KG, 170KG

ALKOMA EP

SRPS/ISO 6743/0; ISO L-XCFHB;
ZASTAVA 9.55580 klasa I mast I

ALKOMA EP je aluminijum kompleksna mast sa dodatkom antioksidacionih i antikorozionih aditiva koji joj produžavaju vek trajanja. Posebno je pogodna za upotrebu na visokim temperaturama i izuzetno je trajna. Koristi se za podmazivanje kliznih i kotrljajućih ležajeva i drugih pokretnih mašinskih sklopova i delova koji rade u uslovima ekstremno visokih pritisaka i udarnih opterećenja u opsegu radnih temperatura od –30°C do 140°C. Naročito je pogodna za korišćenje u prisustvu vode ili vodene pare. Zbog izuzetne trajnosti koristi se i za trajno podmazivanje ležaja tj. jedno punjenje podmazuje ležaj dok isti traje.

TIPIČNE KARAKTERISTIKE

ALKOMA EP	0	1	2	3
NLGI gradacija	0	1	2	3
Izgled	Tamno žuta mast			
Oksidaciona stabilnost, kPa	29			
Tačka kapanja, °C	200	210	220	220
Promena pen. nakon valjanja, %	7	8	10	12
Sila svarivanja, N	2900			
Habanje, mm	0.80			

PAKOVANJA: 0: 170KG; 1 I 3: 15KG, 170KG; 2: 0.6KG, 4KG, 15KG, 170KG

ALKOSTIK

SRPS/ISO 6743/0,
ISO L-XCEEB, interna

ALKOSTIK je visokotemperaturno, adhezivno mazivo na bazi aluminijumske kompleksne masti. Koristi se za podmazivanje otvorenih reduktora, zupčanika velikih promera i malih obrtnih brzina u opsegu temperatura od –30°C do 160°C. Najveću primenu ima kod sklopova rotacionih peći, cementnih mlinova, kružnih transportera i sl. Pored ove osnovne namene, odlične rezultate pokazuje u podmazivanju čeličnih užadi i lanaca na povišenim temperaturama i u prisustvu vlage, morske vode i nečistoća.

TIPIČNE KARAKTERISTIKE

ALKOSTIK	100	200	300	400
NLGI gradacija	0	1	2	3
Izgled	Crna mast			
Sadržaj grafita, %	19			
Tačka kapanja, °C	120	130	140	150
Sila svarivanja, N	400			

PAKOVANJA: 15KG (ALKOSTIK 100, 400), 170 KG

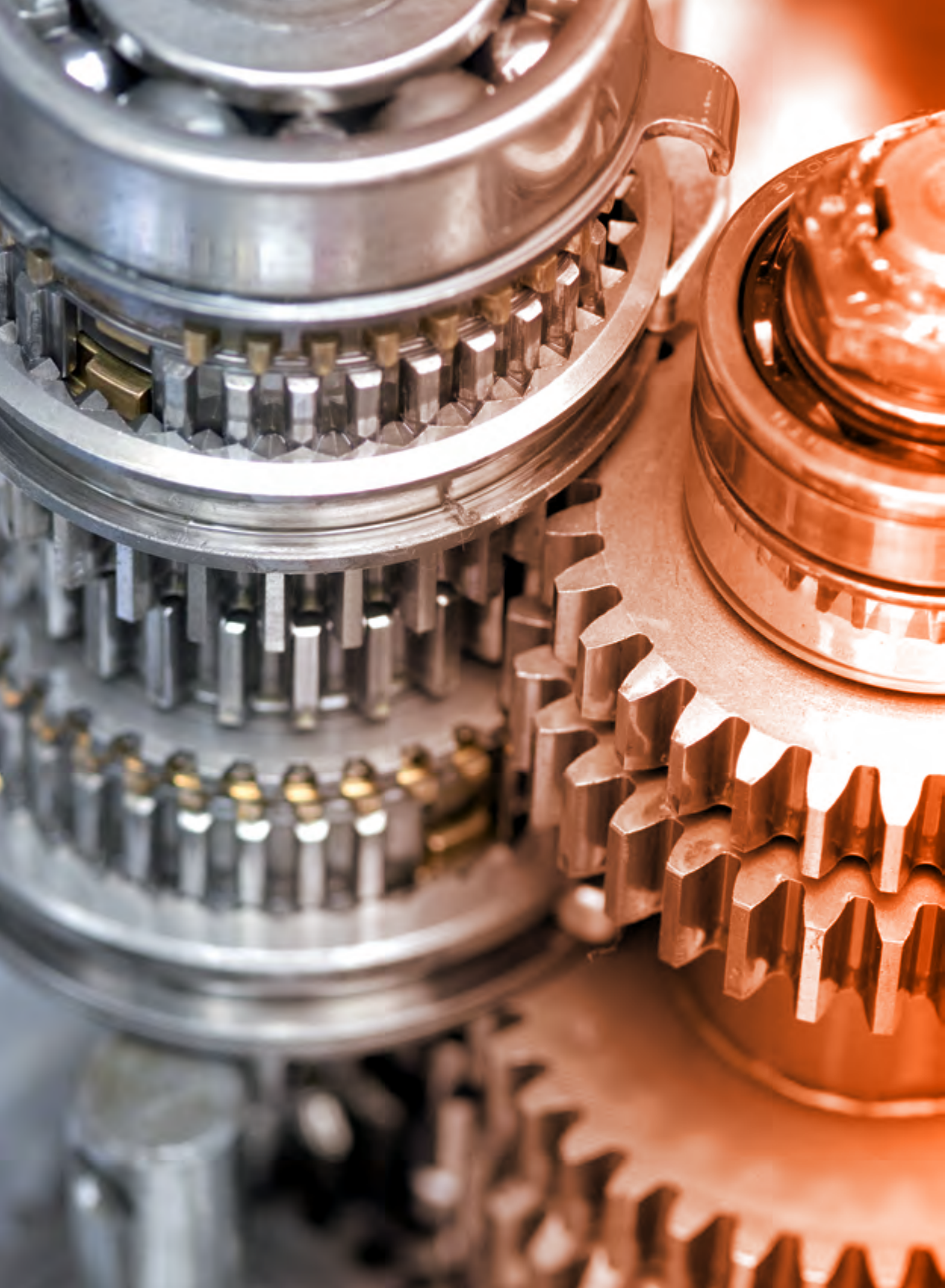

SPECIJALNI ADITIVI

Aditiv za motorna ulja

Aditiv za automobilske i industrijske zupčanike

■ ADITIV ZA MOTORNA ULJA

GALAX NANO PLUS

GALAX NANO PLUS je aditiv za motorna ulja koji produžava vek trajanja motornog ulja i u značajnoj meri smanjuje habanje i trenje motora. Zasnovan je na jedinstvenom materijalu nano čestica volfram-disulfida (WS_2) rastvorenih u mineralnom ulju SN-500. Može se koristiti u mineralnim, polusintetičkim ili sintetičkim uljima. Za pun efekat preporučuje se primena 250mL na 4-5L motornog ulja. Pogodan je za upotrebu kod četvorotaktnih motora sa unutrašnjnim sagorevanjem, dizel i gasnih motora. Primena kod dvotaktnih motora se ne preporučuje.

TIPIČNE KARAKTERISTIKE

GALAX NANO PLUS	
Izgled	Tamna-braon smeša
Viskoznost (100°C), mm^2/s	10-12
Indeks viskoznosti	95
Tačka paljenja, °C	220
Tačka stinjavanja, °C	-7

PAKOVANJA: 0.25L

ADITIV ZA AUTOMOBILSKE I INDUSTRIJSKE ZUPČANIKE

GALAX NANO ADD

GALAX NANO ADD je aditiv za ulja koja se koriste u teškim mašinama. Baziran je na česticama volfram-disulfida (WS_2) rastvorenih u mineralnom ulju. Može se koristiti sa mineralnim, polusintetičkim ili sintetičkim uljem. U zavisnosti od radnih uslova preporučuje se primena od 5 do 16% aditiva u odnosu na količinu ulja u upotrebi. Koristi se za automobilske i industrijske zupčanike, manuelne menjače, prednje i zadnje diferencijale, reduktorske sklopove i pogonske mehanizme.

TIPIČNE KARAKTERISTIKE

GALAX NANO ADD	
Izgled	Tamna-braon smeša
Gustina, 15°C, kg/m^3	1050 - 1400
Viskoznost (40°C), mm^2/s	470 - 510
Tačka paljenja, °C	215

PAKOVANJA: 1L

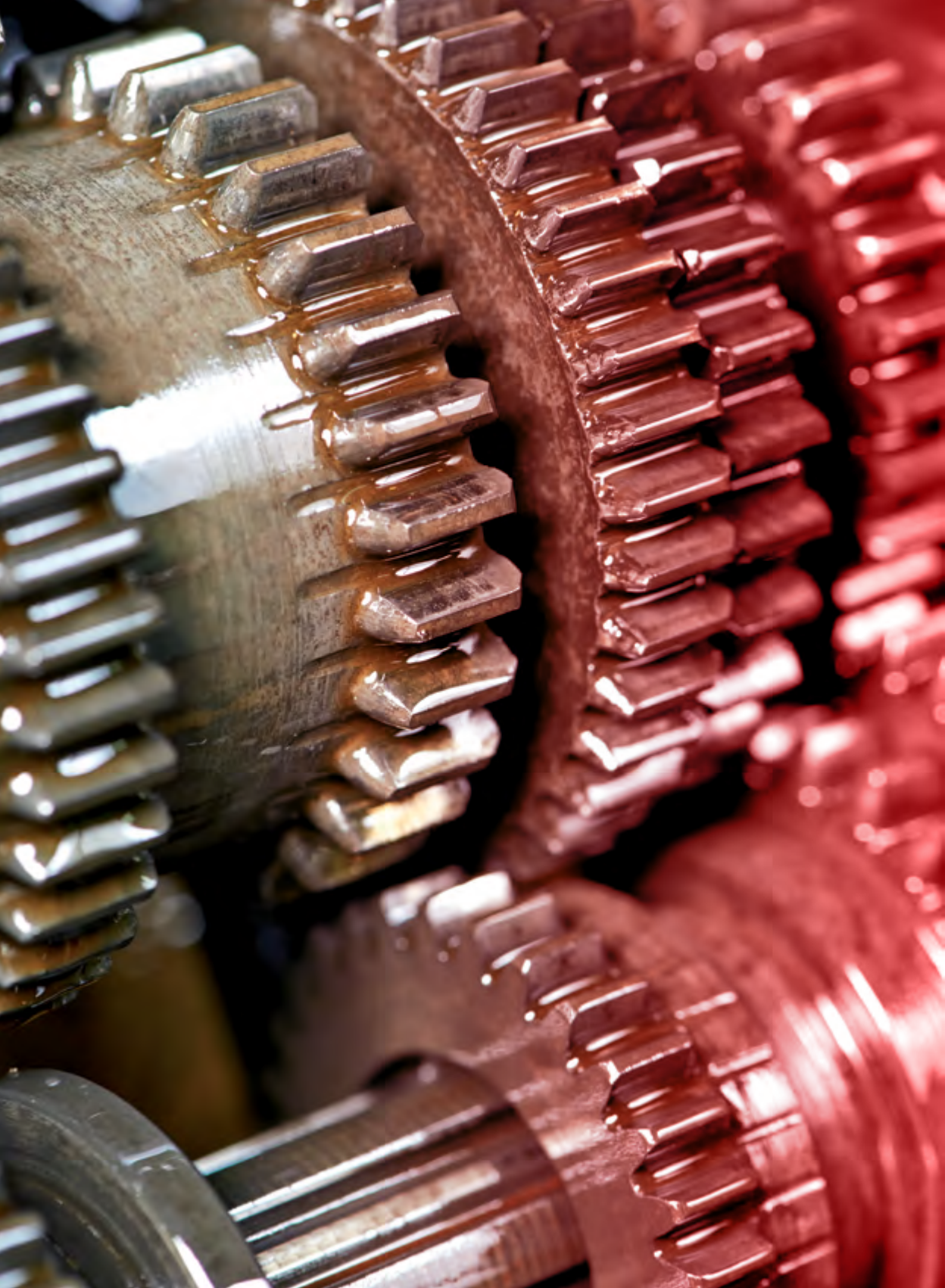

OSTALI PROIZVODI

Proizvodi za građevinsku industriju

Ulja za železničke skretnice

■ ULJE ZA ŽELEZNIČKE SKRETNICE

GALAX SKRETOL

SRPS ISO 6743/1; ISO L-AY

GALAX SKRETOL je ulje koje je namenjeno za podmazivanje skretnica. Proizvodi se u gradacijama viskoziteta: ISO VG 32 i ISO VG 100. **GALAX SKRETOL 32** se koristi u zimskim, a **GALAX SKRETOL 100** u letnjim uslovima eksploatacije.

TIPIČNE KARAKTERISTIKE

GALAX SKRETOL		
ISO VG	32	100
Izgled	Bistra tečnost	
Gustina, 15°C), kg/m^3,	875	880
Viskoznost (40°C), mm^2/s	32	100
Temperatura stinjavanja,°C	-33	-15
Temperatura paljenja,°C	210	230

PAKOVANJA: 10L, 200L

GALAX KALUPOL

PS 8271

GALAX KALUPOL je specijalno ulje mineralne osnove koje je namenjeno za podmazivanje kalupa prilikom izrade betonskih blokova kao i za premazivanje drvenih oplata u građevinarstvu.

TIPIČNE KARAKTERISTIKE

GALAX KALUPOL			
ISO VG	30	SRR	100
Izgled	Bistra tečnost	Tamna tečnost	Bistra tečnost
Viskoznost (40°C), mm^2/s	30 - 32	55 - 65	92 - 104
Temperatura stinjavanja,°C	-9	-20	-10
Temperatura paljenja,°C	215	220	230

PAKOVANJA: 10L, 200L

MAPA PRODAJNIH MESTA

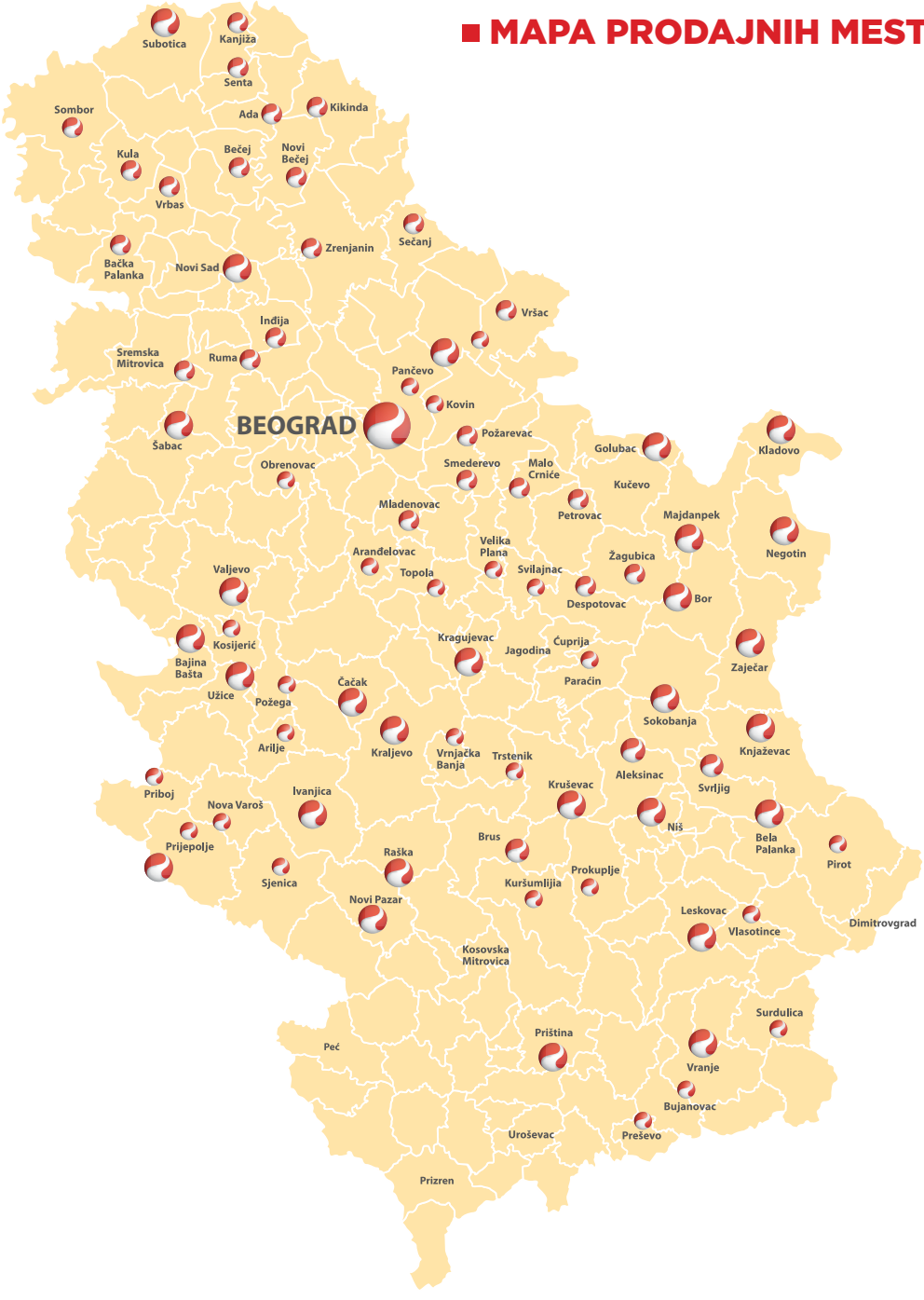

Preko osamdeset godina očuvanja brenda i neprekidnog poverenja omogućilo nam je da postanemo pouzdan partner i siguran izbor u kupovini:

✓ *prilagodljiv zahtevima klijenata*

✓ *konkurentan na tržištu*

✓ ***NEZAUSTAVLJIV.***

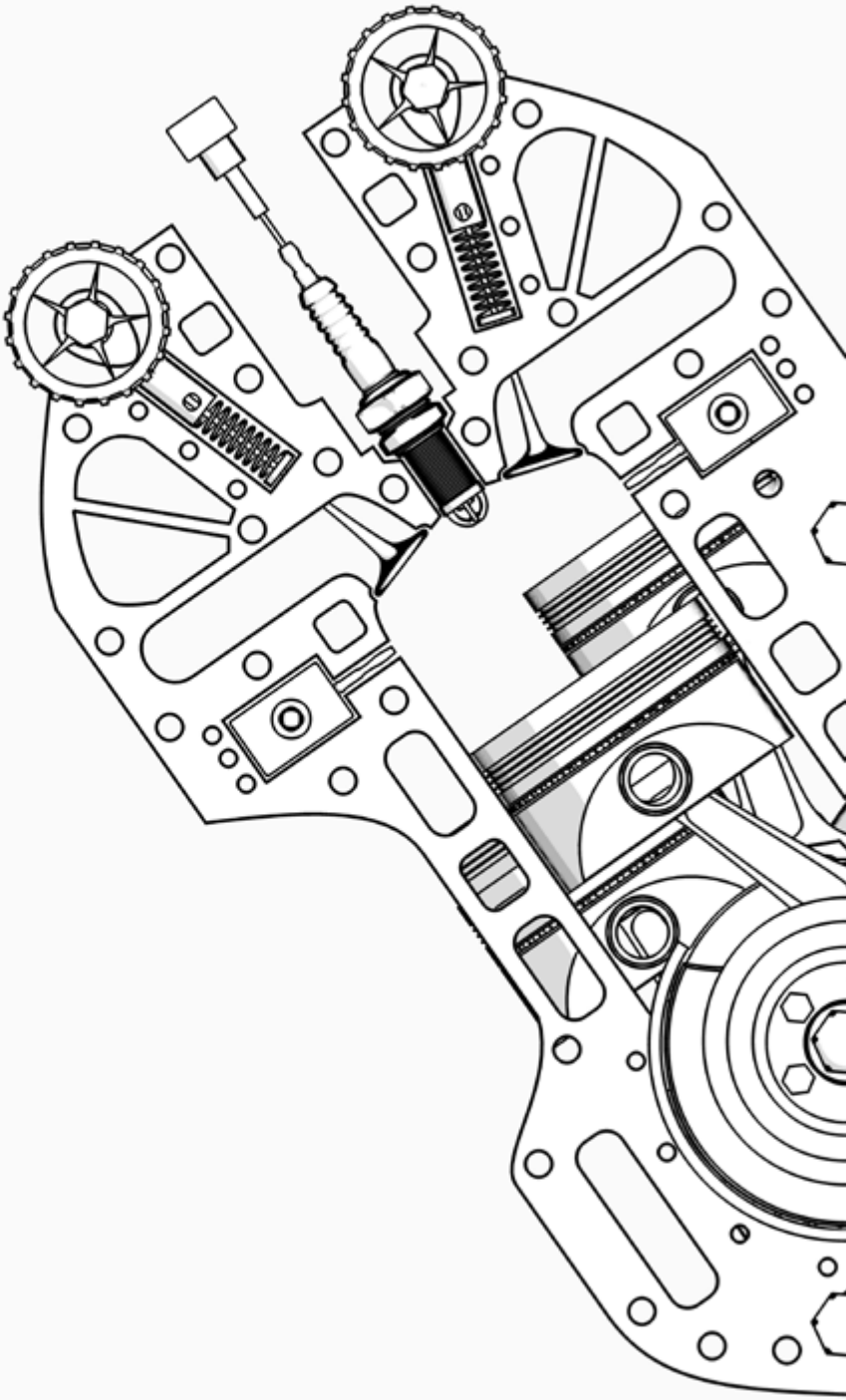

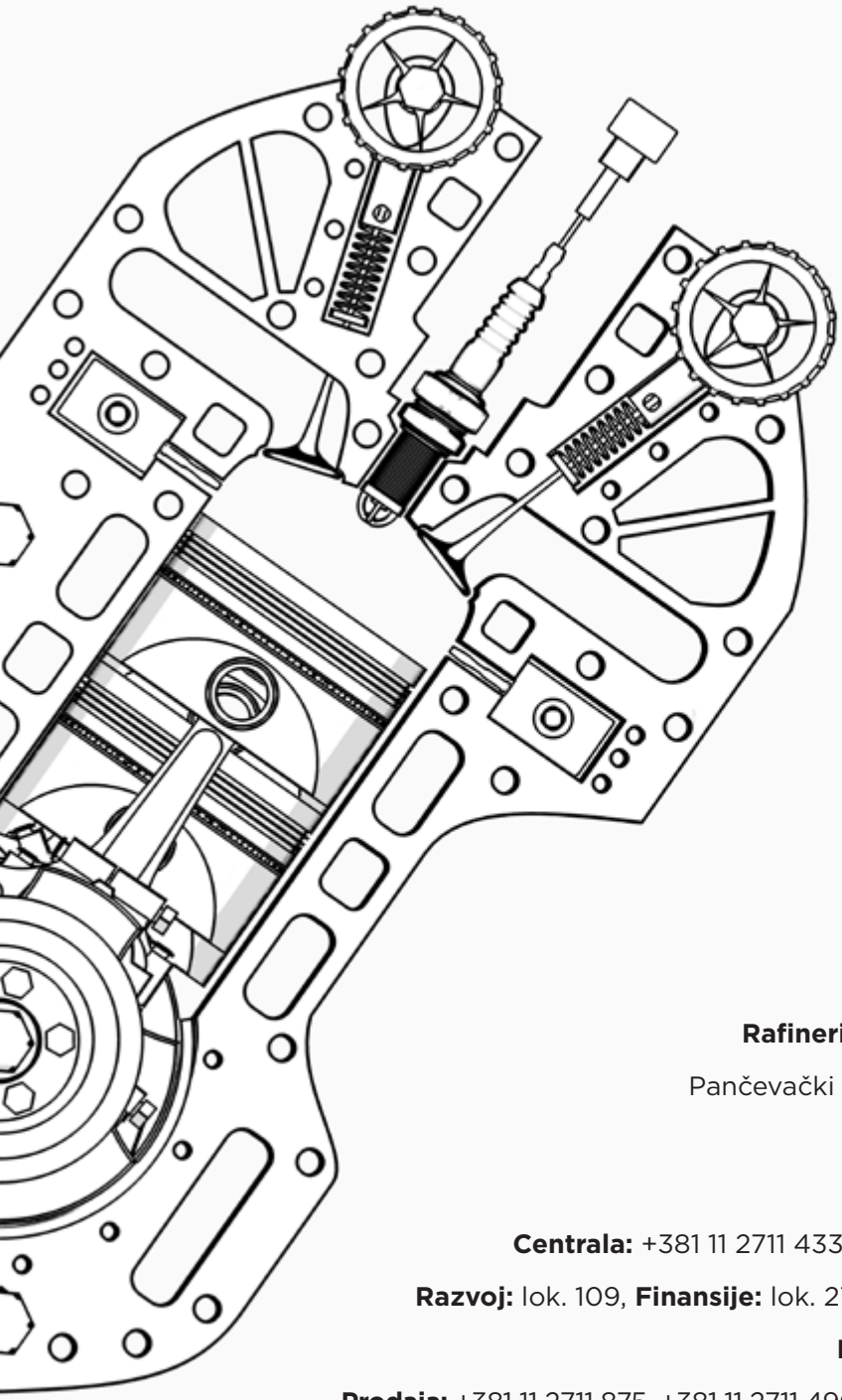

Rafinerija nafte a.d. Beograd

Pančevački put 83, 11210 Beograd

Website: www.rnb.rs

E-mail: office@rnb.rs

Centrala: +381 11 2711 433, Fax: +381 11 2711 257;

Razvoj: lok. 109, **Finansije:** lok. 272, **Nabavka:** lok. 285,

Laboratorija: lok. 256.

Prodaja: +381 11 2711 875, +381 11 2711 490; Fax: +381 11 2710 718

Marketing: +381 11 2711 789

RAFINERIJA NAFTE AD BEOGRAD
Pančevački put 83 | 11210 BEOGRAD | www.rnb.rs